กองแบบแผน
กรมสนับสนุนบริการสุขภาพ
กระทรวงสาธารณสุข

แบบอาคาร พักแพทย์ 20 ยูนิต

แบบเลขที่ 10947

สารบัญแบบ

แผ่นที่	แบบแสดง		แผ่นที่	แบบแสดง	
	●หมวดงานสถาปัตยกรรม			●หมวดงานวิศวกรรมสิ่งแวดล้อม	
1	สารบัญแบบก่อสร้าง,รายการประกอบแบบ	A-001	40	แบบรายการประกอบแบบ, สัญลักษณ์ และสารบัญแบบ	SN-01
2	แปลนพื้นชั้น 1, 2-6	A-002	41	แบบรายการประกอบแบบระบบวิศวกรรมสิ่งแวดล้อม (1)	SN-02
3	แปลนพื้นชั้นหลังคา	A-003	42	แบบรายการประกอบแบบระบบวิศวกรรมสิ่งแวดล้อม (2)	SN-03
	แปลนพื้นชั้นหลังคา(ระดับถังเก็บน้ำ)		43	แบบแปลนระบบสุขาภิบาลพื้นชั้นที่ 1 (แบบที่ 1 (ใช้งานร่วมกับหน่วยบำบัดน้ำเสียรวม มีประสิทธิภาพดีกว่า))	SN-04
	แปลนถังเก็บน้ำและหลังคาดลูมบันได			แบบแปลนระบบสุขาภิบาลพื้นชั้นที่ 1 (แบบที่ 2 (ใช้งานร่วมกับหน่วยบำบัดน้ำเสียรวม))	
4	แปลนน้ำเทพื้นชั้น 1, 2-6	A-004	44	แบบแปลนระบบสุขาภิบาลพื้นชั้นที่ 2,และ 3-6	SN-05
5	รูปตัด A-A, C-C	A-005	45	แบบแปลนระบบสุขาภิบาลพื้นชั้นหลังคา	SN-06
6	รูปตัด B-B	A-006	46	แบบขยายการเดินท่อสุขาภิบาลและท่อประปาห้องน้ำ	SN-07
7	รูปด้านหน้า, รูปด้านหลัง	A-007	47	แบบแสดงการเดินท่อสุขาภิบาลแนวตั้งและประปาแนวตั้ง	SN-08
8	รูปด้านซ้าย,ขวา	A-008	48	แบบขยายการติดตั้งถังเก็บน้ำ ค.ส.ล. ชั้นใต้ดิน	SN-09
9	แบบขยายบันได 1,2,3	A-009	49	แบบขยายการติดตั้งถังเก็บน้ำ ค.ส.ล. ชั้นหลังคา	SN-10
10	แบบขยายห้องน้ำ	A-010	50	แบบขยายการติดตั้งสุขภัณฑ์และอุปกรณ์	SN-11
11	แบบขยายประตู, หน้าต่าง	A-011	51	แบบขยายการติดตั้งยึดแขวนท่อ & อุปกรณ์	SN-12
12	แบบขยาย 1,2,3	A-012	52	แบบขยายการติดตั้งเครื่องสูบน้ำประปา(COLD WATER PUMP)	SN-13
	● หมวดงานสัมพันธ์ศิลป์		53	แบบขยายการติดตั้งเครื่องสูบน้ำเพิ่มความดัน (BOOSTER PUMP)	SN-14
13	ข้อกำหนดรายละเอียดครุภัณฑ์	ID-01	54	แบบขยายบ่อพัก,รางระบายน้ำ ค.ส.ล.,	SN-15
	(เฟอร์นิเจอร์ติดตั้งกับที่) 1,สารบัญแบบ			ฝาละแกงงเหล็กเทอระบายน้ำ ค.ส.ล.	
14	แปลนพื้นครุภัณฑ์ชั้นที่ 1,แปลนพื้นครุภัณฑ์ชั้นที่ 2-6	ID-02		และ บ่อดักขยะ & บ่อตรวจสภาพน้ำทิ้ง	
15	แบบขยายครุภัณฑ์ B-01 , รายการครุภัณฑ์	ID-03	55	แบบขยายท่อรับน้ำเสีย, บ่อพักน้ำเสีย, และบ่อดักสิ่ง	SN-16
	● หมวดงานโครงสร้าง		56	แบบรายการประกอบแบบระบบบำบัดน้ำเสีย	SN-17
16	สารบัญแบบโครงสร้าง/รายการประกอบแบบ	S-01/12	57	แบบขยายถังบำบัดน้ำเสียสำเร็จรูปปริมาตร 10 ลบ.ม.	SN-18
17	มาตรฐานวิศวกรรม 1	S-02/12			
18	มาตรฐานวิศวกรรม 2	S-03/12			
19	มาตรฐานวิศวกรรม 3	S-04/12			
20	มาตรฐานวิศวกรรม 4	S-05/12			
21	มาตรฐานวิศวกรรม 5	S-06/12			
22	แปลนฐานราก (ชนิดเข็มตอก),ผัง คาน-พื้นชั้น 1	S-07/12			
23	แปลน คาน-พื้นชั้น 2-6,	S-08/12			
	ผังคาน พื้นชั้นหลังคาบันได				
	และแปลนพื้นถังน้ำพื้นห้องเครื่องลิฟท์				
24	แปลนคาหลังคา	S-09/12			
25	ขยายฐานราก เสา และคาน	S-10/12			
26	แบบขยายลิฟท์และบันได	S-11/12			
27	แบบขยายฝาถังน้ำใต้ดิน	S-12/12			
	●หมวดงานไฟฟ้า				
28	สารบัญแบบ และสัญลักษณ์ประกอบแบบ	EE-01/12			
29	SINGLE LINE DIAGRAM FOR MDB	EE-02/12			
30	RISER DIAGRAM FOR EE,FA,TEL SYSTEM	EE-03/12			
31	LOAD SCHEDULE	EE-04/12			
32	DIAGRAM FOR MATV SYSTEM,TOR	EE-05/12			
33	DIAGRAM FOR CCTV SYSTEM,TOR	EE-06/12			
34	DIAGRAM FOR COMPUTER SYSTEM,TOR	EE-07/12			
35	แปลนระบบไฟฟ้าแสงสว่าง ชั้นที่ 1	EE-08/12			
	แปลนระบบไฟฟ้าแสงสว่าง ชั้นที่ 2-6				
36	แปลนเต้ารับไฟฟ้า,แจ้งเตือนเพลิงไหม้,CCTV ชั้น 1	EE-09/12			
	แปลนระบบไฟฟ้าแสงสว่าง,CCTV,				
	แจ้งเตือนเพลิงไหม้ ชั้นดาดฟ้า				
37	แปลนเต้ารับไฟฟ้า,แจ้งเตือนเพลิงไหม้,CCTV,	EE-10/12			
	COMPUTER, แปลนระบบแจ้งเตือนเพลิงไหม้,				
	ป้ายบอกทาง ชั้นที่ 2-6				
38	แปลนระบบป้องกันอันตรายจากฟ้าผ่า,ป้ายบอกทาง ชั้นที่ 1	EE-11/12			
	แปลนระบบป้องกันอันตรายจากฟ้าผ่า ชั้นดาดฟ้า				
39	รายละเอียดระบบป้องกันอันอันตรายจากฟ้าผ่า	EE-12/12			

รายการประกอบแบบ

รายการผนัง

สัญลักษณ์			1	2	3	4	5	6	7	8
รายละเอียดทั่วไป ก่ออิฐ 1/2 แผ่น			●					●		●
	ก่ออิฐเสริมแผ่น			●						
	DA BLOCK DA-109						●			
	DA BLOCK DA-101					●				
	คอนกรีต(ตามแบบวิศวกรรม)				●				●	
ความสูง				คสล		.00	ดูชุมลำกุมลิต	คสล	ชุมลำ	
วัสดุผิว	ฉาบปูนเรียบ ทาสี ให้ใช้สี ACRYLIC WATER BASE เกรดสูงสุดของยี่ห้อที่ใช้ ตามรุ่นกายนอกภายใน (ไม่ใช้สี ACRYLIC SOLVENT BASE)	ภายใน	●	●		●	●			
		ภายนอก	●	●	●	●	●			
	ปูกระเบื้องเซรามิก 30x60 cm.	ภายใน						●		
		ภายนอก								
	ปูกระเบื้องเซรามิก 20x20 cm.	ภายนอก								●

รายการพื้น

สัญลักษณ์		1	2	3	4	5	6	7
วัสดุผิวพื้น	ปูกระเบื้องยาง		●					
	ผิวขัดมัน			●				
	ปูกระเบื้องเซรามิกผิวด้าน ขนาดประมาณ 30x30 เว้นขอบกว้าง 30 ซม.เป็นกระจกดำ เกรด 3 คละสี						●	
	ปูกระเบื้องเซรามิกชนิดกันลื่น ขนาดประมาณ 30x30					●		
	ปูหินอัดสำเร็จรูปขนาดประมาณ 30x30 หนาประมาณ 2 ซม.	●						
	ปูกระเบื้องยางผิว PVC ชนิดไม่สะสมไรฝุ่น หนาไม่น้อยกว่า 2 มม.				●			
	ผิวขัดมัน เคลือบหินด้วยวัสดุกันซึมและกันความร้อน THERMO REFLECTIVE มีความหนาตรวมไม่ต่ำกว่า 1000 ไมครอน							●
บัวเชิงผนัง	PVC สำเร็จรูปขนาด 6 นิ้ว หนา 10 มม.	●			●			
	กรวดล้าง สูง 0.10 ม.						●	
หมายเหตุ								

รายการฝ้าเพดาน

สัญลักษณ์		①	②	③			
วัสดุฝ้า	ฝ้าเพดานยิปซั่มบอร์ดฉาบเรียบ 9 มม.โครงเคร่ากัลป์วาไนซ์	●					
	ฝ้าเพดาน T-BAR ALUMINIUM อเมิลติดแผ่นเหล็กปิ๊บอร์ดหรือมาร์ทบอร์ดหนา 6 มม.		●				
	ฝ้าดีระแนงไม้เชอร่าเหล็กปิ๊บอร์ด โครงกัลป์วาไนซ์(ไม้มุ้งลวดภายในทั้งหมด)			●			
หมายเหตุ	ฝ้าเพดานในห้องน้ำ ใช้ชนิดกันความชื้น						

ข้อกำหนดทั่วไปประกอบรายการพื้น

1. พื้นห้องน้ำ JANITOR, พื้นรางน้ำ ค.ส.ล, พื้นหลังคา ค.ส.ล, พื้นกันสาด ค.ส.ล พื้นถังเก็บน้ำ คสล ผู้รับจ้างต้องผสมน้ำยากันซึม(ผลิตภัณฑ์ตามที่กำหนดในแบบโครงสร้าง)ในคอนกรีตที่ใช้เทด้วย
2. ที่ช่องท่อทุกแห่ง และทุกชั้น ให้เทพื้น ค.ส.ล ปิด ที่ระดับพื้น และยาด้วยวัสดุป้องกันไฟลาม (ROCKWOOL) รอบท่อที่ทะลุพื้น ค.ส.ล
3. กระเบื้องปูพื้น หินแกรนิต สีพื้นหินขัด (รวมทั้งบัวเชิงผนัง) สีพื้นกระเบื้องยางและสีกรวดล้าง เลือกและกำหนด ขณะก่อสร้าง
4. การปูกระเบื้องพื้นให้ปูด้วยกาวซิเมนต์ชนิดที่เหมาะสมกับขนาดวัสดุที่ปู และลักษณะของพื้นภายใน หรือภายนอก ด้วยผลิตภัณฑ์ที่ได้มาตรฐาน ANSI หรือ EN 1348 ตามกรรมวิธีของผู้ผลิต และตามหลักวิชาช่างเช่น ผลิตภัณฑ์ของ จระเข้ ตุ๊กแก หรือ เทียบเท่า ยาแนวด้วยกาวยาแนวกันเชื้อราผลิตภัณฑ์เดียวกัน
5. ผู้รับจ้างต้องจัดทำแบบ SHOP DRAWING แสดงลวดลาย หรือแนวปูกระเบื้องพื้น แนวเส้นแบ่งพื้นหินขัด ตามที่ระบุในรายการพื้น เสนอให้สถาปนิกผู้ออกแบบพิจารณาให้ความ เห็นชอบก่อนดำเนินการ ทั้งนี้ สถาปนิกผู้ออกแบบ อาจให้ผู้รับจ้างจัดทำแบบ SHOP DRAWING อื่นๆ ที่จำเป็นเพิ่มเติม หากมีเหตุอันสมควร เพื่อความเรียบร้อยของงาน ซึ่งผู้รับจ้างต้องดำเนินการ โดยไม่คิดค่าใช้จ่าย และเวลาเพิ่มแต่ประการใด
6. ผู้รับจ้างต้องจัดทำตัวอย่างหินขัด กรวดล้างและเส้น อลูมิเนียม กระเบื้องเซรามิค กระเบื้องยาง หินแกรนิต ให้สถาปนิกผู้ออกแบบจ้างพิจารณาให้ความเห็นชอบก่อนการดำเนินการ
7. กระเบื้องเซรามิคและแกรนิตโตปูพื้นและหินแกรนิต ทั้งหมดผู้ว่าจ้างเป็นผู้จัดซื้อ

ข้อกำหนดทั่วไปประกอบรายการผนัง

1. ผนังโดยทั่วไป (หากมิได้ระบุเป็นอย่างอื่น) เป็นผนังอิฐมอญ 1/2 แผ่น หรือเต็มแผ่น หรือผนัง คสล (ความหนาตามแบบโครงสร้าง) ตามที่กำหนดไว้ในแปลน
2. ความสูงของผนังโดยทั่วไปหากมิได้ระบุเป็นอย่างอื่น ผนังภายนอกให้ก่อสูงจรดท้องคาน หรือท้องพื้น คสล ส่วนผนังภายในให้ก่อ ให้ก่อสูงจรดฝ้าเพดาน (โดยให้ก่อสูงเหนือฝ้าเพดานด้านที่สูงกว่าขึ้นไป 0.15 ม รวมทับหลัง คสล)ยกเว้นผนัง ป้องกันไฟลามและป้องกันเสียงให้ก่อสูงจรดท้องคานหรือท้องพื้น คสล
3. ผนังอิฐมอญเต็มแผ่น ต้องใช้อิฐมอญชนิดไม่มีรูและให้ก่อสูงจรดท้องคานหรือท้องพื้น ค.ส.ล (ยกเว้นจะระบุเขยอย่างอื่น)
4. สีทาอาคารให้เป็น ไปตามข้อกำหนดดังนี้
   4.1 สีทาผนังภายนอกและผนังภายใน ให้ใช้สีประเภทอิมัลชั่นทนสภาวะอากาศ ACRYLIC 100% WATERBASE
   4.2 สีทาฝ้าเพดานภายนอกและภายใน (ยกเว้นงานไม้และงานโลหะ) ให้ใช้สีประเภทอิมัลชั่นทนสภาวะอากาศ ACRYLIC 100% WATERBASE
   4.3 สีรองพื้นปูนใหม่ ให้ใช้สีรองพื้นเฉพาะรุ่นของผลิตภัณฑ์เท่านั้น และต้องได้รับอนุญาตให้ใช้เครื่องหมายรับรองจลากเขียว
   4.4 สีทาผิวไม้(ยกเว้นจะระบุเป็นอย่างอื่น)และโลหะทุกชนิด(ยกเว้นจะระบุเป็นอย่างอื่น) ให้ทาสีประเภทเคลือบเงา ได้มอก.327-2538
   4.5 ให้ใช้สีรองพื้นกันสนิม ประเภทที่ไม่มีส่วนผสมของสารปรอทและตะกั่ว หรือมีค่าไม่เกินที่กำหนดไว้ในมาตราฐานอุตสาหกรรม
   4.6 ให้ใช้สีผลิตภัณฑ์เดียวกันทั้งโครงการ
   4.7 ในการทาสี ผู้รับจ้างต้องปฏิบัติตามข้อกำหนดและมาตราฐานของผู้ผลิตสีอย่างเคร่งครัด
   4.8 ผู้รับจ้างต้องนำแคตตาล็อคสีที่จะใช้ในโครงการนี้รวมทั้งเอกสารอื่นๆที่เกี่ยวข้อง จัดส่งให้สถาปนิกผู้ออกแบบพิจารณาอนุมัติ และกำหนดเฉดสีให้ก่อนที่จะดำเนินการทาสี
5. ผู้รับจ้างต้องผสมน้ำยากันซึม(ผลิตภัณฑ์ตามที่กำหนดในแบบโครงสร้าง)ในคอนกรีตที่เทผนังถังเก็บน้ำ คสล
6. กระเบื้องบุผนัง หินแกรนิตและสีทาอาคาร เลือกขณะก่อสร้าง
7. ผนังของห้องที่มีการบุกระเบื้อง ให้ใช้คิ้ว PVC. สีใกล้เคียงกับสีกระเบื้องบุผนัง ติดตั้งที่มุมเสา หรือมุมผนัง โดยให้ติดตั้งเฉพาะส่วนที่เป็นมุมนอกเท่านั้น (มุมในไม่ต้องติด)
8. การบุกระเบื้องและหินแกรนิตที่ผนังให้บุด้วยกาวซิเมนต์ชนิดที่เหมาะสมกับขนาดวัสดุที่บุ และลักษณะผนังภายในหรือ ภายนอก ด้วยผลิตภัณฑ์ที่ได้มาตรฐาน ANSI หรือ EN 1348 ตามกรรมวิธีของผู้ผลิต และตามหลักวิชาช่างเช่น ผลิตภัณฑ์ ของจระเข้ ตุ๊กแก หรือเทียบเท่า ยาแนว ด้วยกาวยาแนวกันเชื้อรา ผลิตภัณฑ์เดียวกัน
9. ผู้รับจ้างต้องจัดทำแบบ SHOP DRAWING แสดงแนวลวดลายหรือ แนวปูกระเบื้องผนังหรือแกรนิต เสนอให้สถาปนิกผู้ออกแบบ ตรวจการจ้าง พิจารณาให้ความเห็นชอบก่อนดำเนินการ
10. ผู้รับจ้างต้องจัดทำตัวอย่างกระเบื้องและหินแกรนิตบุผนังให้สถาปนิกผู้ออกแบบพิจารณาให้ความเห็นชอบก่อนดำเนินการ
11. กระเบื้องบุผนังและหินแกรนิตทั้งหมด ผู้ว่าจ้างเป็นผู้จัดซื้อ

ข้อกำหนดทั่วไปประกอบรายการฝ้าเพดาน

1. ผู้รับจ้างต้องตรวจสอบแบบรูปและรายการงานระบบซึ่งเกี่ยวข้องกับงานฝ้าเพดาน เช่น ระบบไฟฟ้า ปรับอากาศ สุขาภิบาล และระบบอื่นๆ เพื่อเตรียมโครงสร้างในการยึดฝ้าเพดานและระบบที่เกี่ยวข้องต่างๆให้เหมาะสมเรียบร้อยและแข็งแรง
2. ความสูงของฝ้าเพดานให้วัดจากระดับพื้นห้องและให้เป็นไปตามที่ระบุไว้ในแบบ ในกรณีที่ไม่ระบุความสูง หมายถึงเป็น ฝ้าท้องพื้น คสล หรือให้ตรวจสอบกับรูปตัดหรือแบบขยาย
3. ระดับฝ้าเพดานสามารถเปลี่ยนแปลงได้ ในกรณีที่ติดขัดกับงานระบบ หรือเพื่อให้เหมาะสมกับประโยชน์ใช้สอยและ ความเรียบร้อยแต่ต้องได้รับความเห็นชอบจากสถาปนิกผู้ออกแบบเสียก่อน
4. ให้ผู้รับจ้างติดตั้งแผ่นยิปซั่มสำเร็จรูปขนาด 0.60x0.60ม สำหรับการดูแลรักษางานระบบ (ผลิตภัณฑ์เดียวกับแผ่นยิปซั่ม) ในบริเวณพื้นที่ฝ้าเพดาน ① และ ② ภายในห้องน้ำทุกห้อง อย่างน้อยห้องละ 1จุด (ยกเว้นห้องน้ำที่เป็นฝ้า T-BAR)และ โดยทั่วไป ทาสีเฉดเดียวกับฝ้าเพดานช่างเคียง ในตำแหน่งตามความจำเป็น และตามความเหมาะสมตามหลักวิชาช่าง โดยไม่ถือเป็นการเปลี่ยนแปลงรายการและสัญญาแต่ประการใด(ตำแหน่งกำหนดขณะก่อสร้าง)
5. ฝ้าเพดานส่วนที่ต่างระดับให้ใช้ฝ้าเล่นระดับสำเร็จรูปตามที่ระบุไว้ในรูปแบบและรายการ
6. แผ่นฝ้าเพดาน ให้เป็นไปตามที่กำหนดตามรายการ หากเป็นฝ้าเพดานยิปซั่มบอร์ด ชนิดฉาบรอยต่อเรียบ ให้ปิดรอยต่อด้วยผ้าเทปและปูนยิปซั่มตามมาตราฐานของผู้ผลิตและรอยต่อต้องเรียบสนิทไม่เป็นคลื่นลอน
7. การติดตั้งแผ่นฝ้าเพดานและโครงคร่าว ผู้รับจ้าง ต้องปฏิบัติตามข้อกำหนดและตามมาตราฐานของผู้ผลิตอย่างเคร่งครัด
8. ผู้รับจ้างต้องจัดทำแบบ SHOP DRAWING แสดงการแบ่งแนว T-BAR ของฝ้าเพดาน ② และแสดงตำแหน่งติดตั้งดวงโคมรวมถึงตำแหน่งของงานระบบอื่นๆ ที่เกี่ยวข้องกับงานฝ้าเพดาน ซึ่งสามารถมองเห็นได้โดยทั่วไป เสนอให้สถาปนิกผู้ออกแบบพิจารณาให้ความเห็นชอบก่อนดำเนินการ
9. ผู้รับจ้างต้องจัดเตรียมตัวอย่างโครงคร่าว ฝ้าเพดาน และเอกสารที่เกี่ยวข้องเสนอให้สถาปนิกผู้ออกแบบ พิจารณาอนุมัติก่อนดำเนินการ
10. ผลิตภัณฑ์ที่ให้ใช้ในโครงการ
    10.1 แผ่นฝ้าเพดานยิปซั่มบอร์ด ให้ใช้ผลิตภัณฑ์ที่ได้ มอก 219-2524 เช่น ผลิตภัณฑ์ ยิปรอค, ตราช้าง เป็นต้น
    10.2 แผ่นฝ้าเพดานไฟเบอร์ซิเมนต์ ให้ใช้ผลิตภัณฑ์ที่ได้ มอก 1427-2540 เช่น ผลิตภัณฑ์ตราช้าง ,SHERAเป็นต้น
    10.3 โครงคร่าวฝ้าเพดานแบบฉาบเรียบ ให้ใช้ผลิตภัณฑ์ที่ได้ มอก 863-2532เช่น ผลิตภัณฑ์ ยิปรอค, ตราช้าง เป็นต้น
    10.4 โครงคร่าวฝ้าเพดาน T-BAR ให้ใช้ผลิตภัณฑ์ ยิปรอค, ตราช้าง หรือเทียบเท่า

กรมสนับสนุนบริการสุขภาพ
กระทรวงสาธารณสุข

กองแบบแผน

โครงการ
พัฒนาและจัดทำแบบมาตรฐาน
ด้านอาคารและสภาพแวดล้อม
ปีงบประมาณ 2558

ผู้เขียนแบบ	
จิระศักดิ์ โลกมัลตร	
สถาปนิก	
จิระศักดิ์ โลกมัลตร ภ-สถ.12429	
หัวหน้างานสถาปัตยกรรม	
ภูวดล พัฒนักลิ ส-สถ.1302	
วิศวกรโยธา	
ปฏิภาณ อินทะทอง สย.10887	
หัวหน้างานวิศวกรรมโยธา	
ช่วศรี ปัญญาพรวิทยา สย.4939	
นิติพนากุร/นายช่างศิลป์	
วิรัชกณ์ งามสองไล	
หัวหน้างานนิติพนาการ	
นิศรเชษฐ์ ลายแสง ว-สน.167	
วิศวกรไฟฟ้า/นายช่างไฟฟ้า	
ทศวรรษ ดีโนนรั้ว ภฟท.40357	
หัวหน้างานวิศวกรรมไฟฟ้า	
วรลิทธิ์ ทันธุ์เกษร ลฟท.5236	
วิศวกรเครื่องกล/นายช่างเครื่องกล	
ลงกต หอมลิ้นจันทร์ ภก.34096	
หัวหน้างานวิศวกรรมเครื่องกล	
สุวิทย์ โกสิมทร ลก.1118	
นายช่างเครื่องกล	
จงรักษ์ เกษตร	
หัวหน้างานวิศวกรสิ่งแวดล้อม	
ลมิก ธรรมจักษะศิริ ลส.164	
ประธานโครงการ	
ประจบ สุโพธิ์ ส-สถ.1157	
ผู้อำนวยการของแบบแผน	
เลขี ลาวุฒิธรรม วย.1626	
อธิบดีกรมสนับสนุนบริการสุขภาพ	

แบบอาคาร

อาคารพักแพทย์ 20 ยูนิต

แสดงแบบ

สารบัญแบบ

แบบแสดงที่ 10947	แผ่นที่ A-001
	จำนวน

แก้ไขแบบ

ชื่อแจ้งเตือนโครงการ	วันที่ กันยายน 2558

แบบแปลนนี้เป็นงานที่มีลิขสิทธิ์ตามพระราชบัญญัติลิขสิทธิ์ ห้ามนำไปใช้ซ้ำหรือเผยแพร่โดยไม่ได้รับอนุญาต

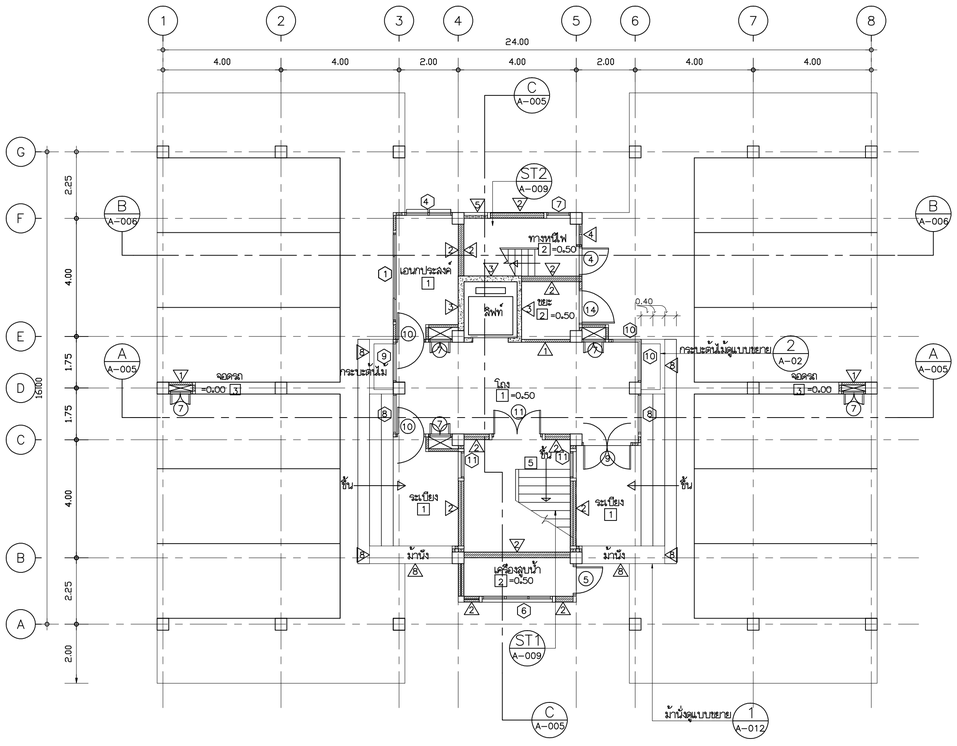

แปลนพื้นชั้นที่ 1

มาตราส่วน 1 : 100

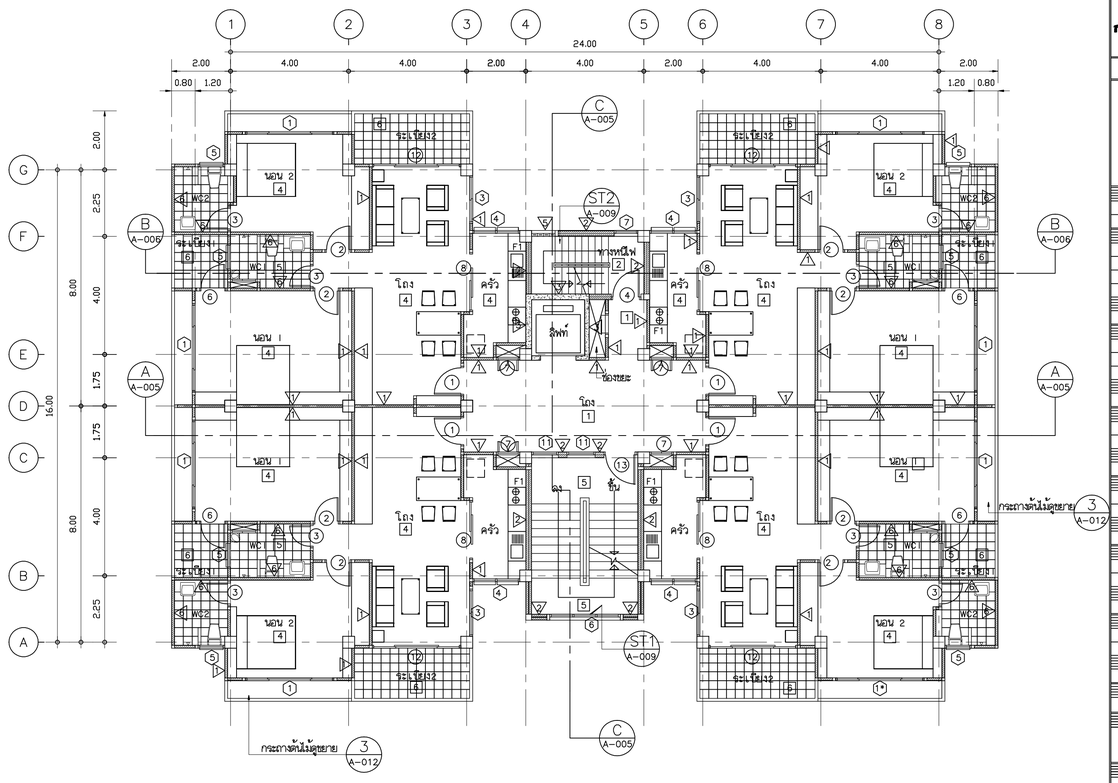

แปลนพื้นชั้นที่ 2-6

มาตราส่วน 1 : 100

กรมสนับสนุนบริการสุขภาพ
กระทรวงสาธารณสุข

กองแบบแผน

โครงการ
พัฒนาและจัดทำแบบมาตรฐาน
ด้านอาคารและสภาพแวดล้อม
ปีงบประมาณ 2558

ผู้เขียนแบบ	
จิระศักดิ์ โลกยิ่ง	
สถาปนิก	
จิระศักดิ์ โลกยิ่ง ภ-สถ.12429	
หัวหน้างานสถาปัตยกรรม	
ภูวดล พัฒนักดี ส-สถ.1302	
วิศวกรโยธา	
ปฏิภาณ อินทร์ทอง ยย.10867	
หัวหน้างานวิศวกรรมโยธา	
ชำนาญ ปัญญาพรวิทยา ยย.4939	
นักผังเมือง/นายช่างศิลป์	
วัชรินทร์ งามสองใส	
หัวหน้างานนักผังเมือง	
นิตรเชษฐ์ ลายผลา ว-สน.167	
วิศวกรไฟฟ้า/นายช่างไฟฟ้า	
หทัยรัช ดีโนมัง ภฟก.40357	
หัวหน้างานวิศวกรรมไฟฟ้า	
วรวิทย์ พันธุเกษ ภฟก.5236	
วิศวกรเครื่องกล/นายช่างเครื่องกล	
ลงจด หอมดีนจันทร์ ภก.34096	
หัวหน้างานวิศวกรรมเครื่องกล	
สุวิทย์ โกสินทร์ ลก.1118	
นายช่างเครื่องกล	
จงรักษ์ เทพดร	
หัวหน้างานวิศวกรสิ่งแวดล้อม	
สมนึก ธรรมจัดนะศิริ สล.164	
ประธานโครงการ	
ประจบ สุโพธิ์ ส-สถ.1157	
ผู้อำนวยการกองแบบแผน	
เลขี ลายศุศิธรรม วย.1626	
อธิบดีกรมสนับสนุนบริการสุขภาพ	

แบบมาตรฐาน

อาคารพักแพทย์ 20 ยูนิต

แสดงแบบ

แปลนพื้นชั้น 1 , 2-6

แบบแสดงที่ 10947	แผ่นที่ A-002
	จำนวน

แก้ไขแบบ

ชื่อแฟ้มอิเล็คโทรนิค	วันที่ กันยายน 2558

แบบร่างนี้เป็นงานที่มีลิขสิทธิ์ตามพระราชบัญญัติลิขสิทธิ์
ห้ามนำไปใช้ซ้ำหรือเผยแพร่โดยไม่ได้รับอนุญาต

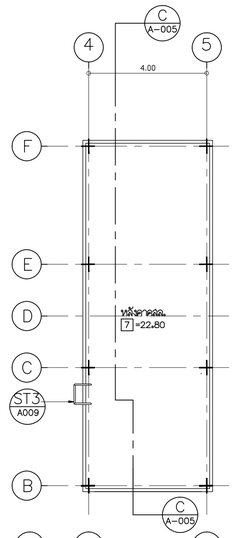

แปลนถังเก็บน้ำ
และหลังคาคลุมบันได
มาตราส่วน 1 : 100

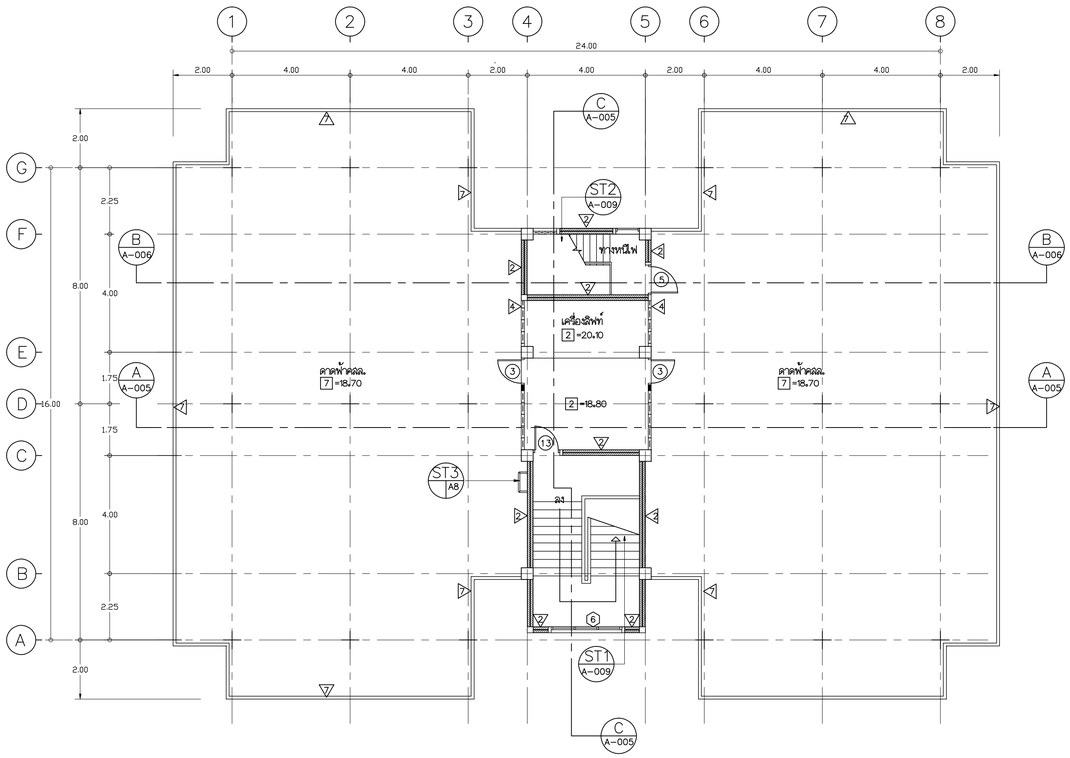

แปลนพื้นชั้นหลังคา
มาตราส่วน 1 : 100

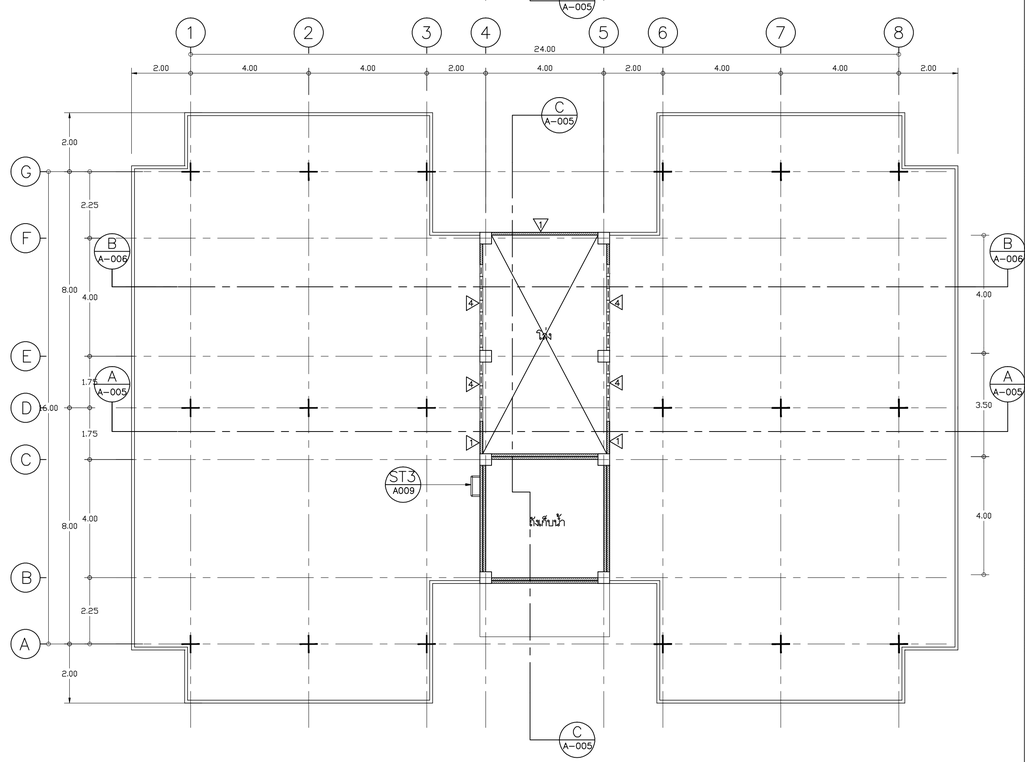

แปลนพื้นชั้นหลังคา (ระดับถังเก็บน้ำ)
มาตราส่วน 1 : 100

กรมสนับสนุนบริการสุขภาพ
กระทรวงสาธารณสุข

กองแบบแผน

โครงการ
พัฒนาและจัดทำแบบมาตรฐาน
ด้านอาคารและสภาพแวดล้อม
ปีงบประมาณ 2558

ผู้เขียนแบบ
จิระศักดิ์ โลกยิ้ตร

สถาปนิก
จิระศักดิ์ โลกยิ้ตร ภ-สถ.12429

หัวหน้างานสถาปัตยกรรม
ภูวดล พัฒนักดี ส-สถ.1302
วิศวกรโยธา
ปฏิภาณ อินทร์ทอง สย.10887

หัวหน้างานวิศวกรรมโยธา
ชำศรี ปัญญาพรวิทยา สย.4939
นักผนากร/นายช่างศิลป์
วัชรินทร์ งามของใล

หัวหน้างานสัมพนาการ
จิตรเชษฐ์ ลายแดง ว-สน.167
วิศวกรไฟฟ้า/นายช่างไฟฟ้า
ทศวรรษ ดีโนเร้ว ภฟก.40357

หัวหน้างานวิศวกรรมไฟฟ้า
วรลิทธิ์ พันธุ์เกษร สฟก.5236
วิศวกรเครื่องกล/นายช่างเครื่องกล
ลวรค์ หอมกลิ่นจันทร์ ภก.34096

หัวหน้างานวิศวกรรมเครื่องกล
สุวิทย์ โกสินทร์ สก.1118
นายช่างเครื่องกล
จงรักษ์ เทพดร

หัวหน้างานวิศวกรรมสิ่งแวดล้อม
สมนึก อรรมจัดนะศิริ สส.164

ประธานโครงการ
ประจบ สุโพธิ์ ส-สถ.1157

ผู้อำนวยการกองแบบแผน
เสรี ลวยศุติธรรม วย.1626

อธิบดีกรมสนับสนุนบริการสุขภาพ

แบบอาคาร
อาคารพักแพทย์ 20 ยูนิต

แผ่นชื่อแบบ
แปลนพื้นชั้นหลังคา
แปลนพื้นชั้นหลังคา(ระดับถังเก็บน้ำ)
แปลนถังเก็บน้ำและหลังคาคลุมบันได

แบบเลขที่ 10947
แผ่นที่ A-003
จำนวน

แก้ไขแบบ

ชื่อแจ้งเตือนพิมพ์
วันที่ กันยายน 2558

แบบร่องรอยนี้เป็นงานที่มีลิขสิทธิ์ตามพระราชบัญญัติลิขสิทธิ์
ห้ามนำไปจัดพิมพ์เผยแพร่หรือใช้ก่อนได้รับอนุญาต

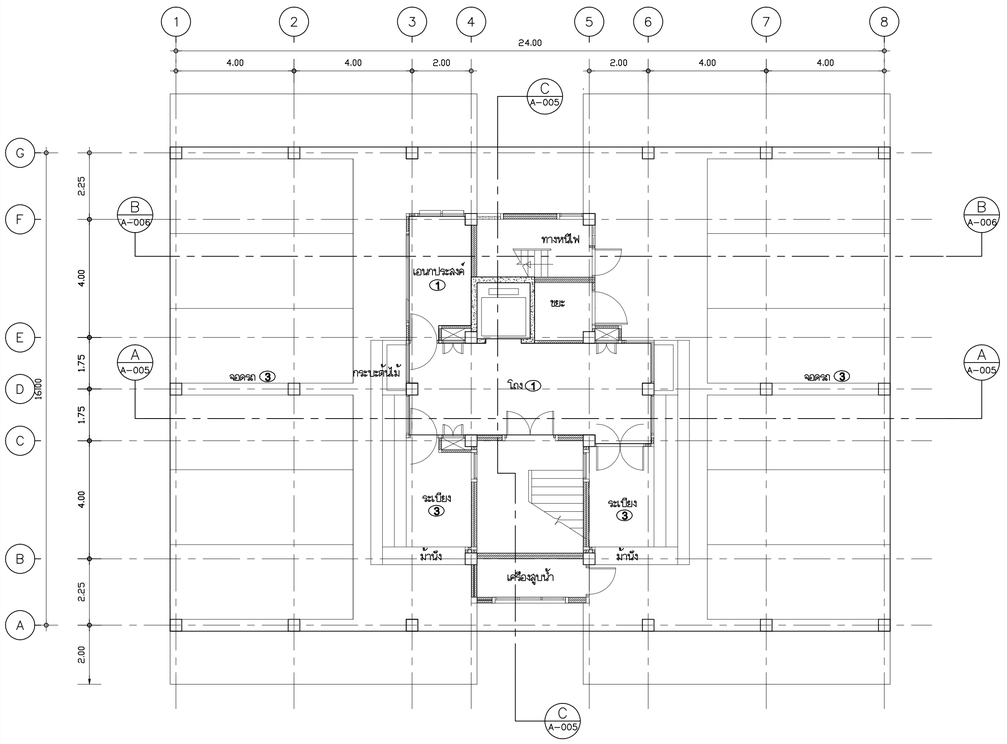

แปลนฝ้าเพดานชั้นที่ 1

มาตราส่วน 1 : 100

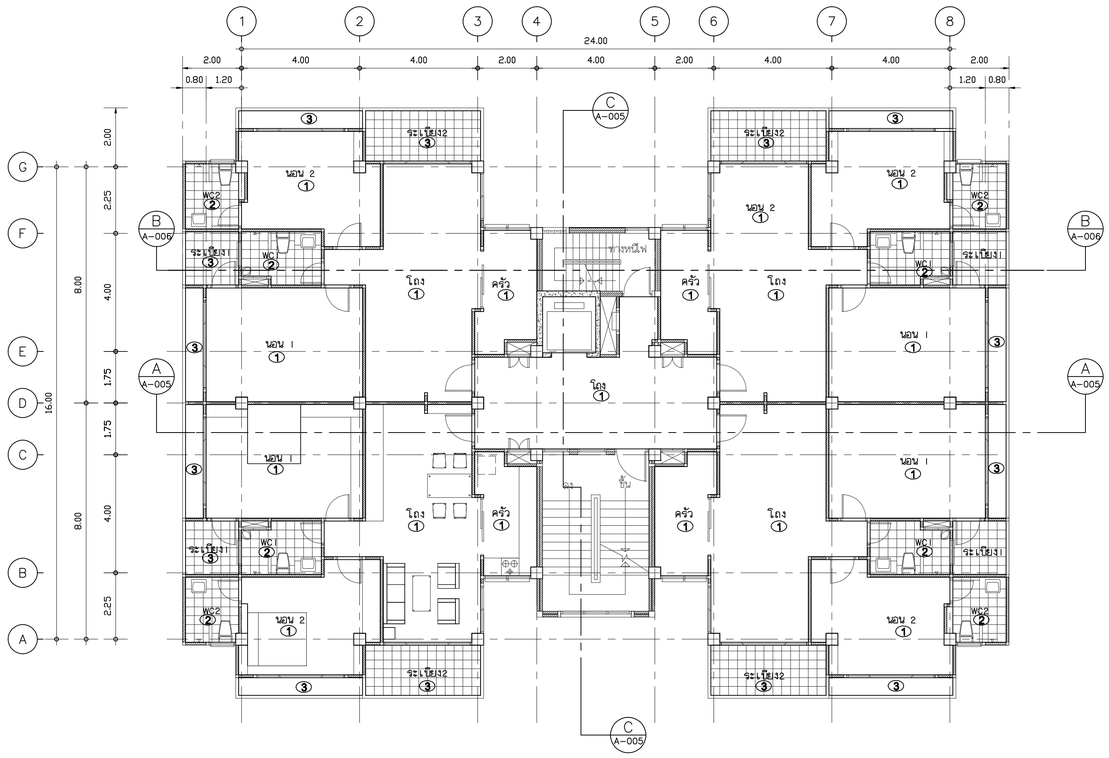

แปลนฝ้าเพดานชั้นที่ 2-6

มาตราส่วน 1 : 100

กรมสนับสนุนบริการสุขภาพ
กระทรวงสาธารณสุข

กองแบบแผน

โครงการ
พัฒนาและจัดทำแบบมาตรฐาน
ด้านอาคารและสภาพแวดล้อม
ปีงบประมาณ 2558

ผู้เขียนแบบ	
จิระศักดิ์ โลกมัคร	
สถาปนิก	
จิระศักดิ์ โลกมัคร ภ-สถ.12429	
หัวหน้างานสถาปัตยกรรม	
ภูวดล พัฒนักดี ส-สถ.1302	
วิศวกรโยธา	
ปฏิภาณ อินทร์ทอง สย.10887	
หัวหน้างานวิศวกรรมโยธา	
ชำชาญ ปัญญาพรวิทยา สย.4939	
นักผังเมือง/นายช่างศิลป์	
วิรัชกมล งามสองใจ	
หัวหน้างานนักผังเมือง	
นัครเชษฐ์ ลายแดง ว-สน.167	
วิศวกรไฟฟ้า/นายช่างไฟฟ้า	
ทศวรรษ ดีโนนรัว ภฟา.40357	
หัวหน้างานวิศวกรรมไฟฟ้า	
วรสิทธิ์ ทับสุเกษร ภฟา.5236	
วิศวกรเครื่องกล/นายช่างเครื่องกล	
ลงรัต หอมกลิ่นจันทร์ ภก.34096	
หัวหน้างานวิศวกรรมเครื่องกล	
สุวิทย์ โกสินทร์ สก.1118	
นายช่างเครื่องกล	
จงรักษ์ เทพดร	
หัวหน้างานวิศวกรรมสิ่งแวดล้อม	
สมนึก ธรรมจัตนะศิริ สส.164	
ประธานโครงการ	
ประจบ สุโพธิ์ ส-สถ.1157	
ผู้อำนวยการกองแบบแผน	
เสรี ลวยสุจิธรรม วย.1626	
อธิบดีกรมสนับสนุนบริการสุขภาพ	

แบบอาคาร

อาคารพักแพทย์ 20 ยูนิต

แสดงแบบ

แปลนฝ้าเพดานชั้น 1 , 2-6

แบบเลขที่ 10947	แผ่นที่ A-004
	จำนวน

แก้ไขแบบ

ชื่อแจ้งเตือนโครงการ	วันที่ กันยายน 2558

แบบก่อสร้างนี้เป็นงานที่มีลิขสิทธิ์ตามพระราชบัญญัติลิขสิทธิ์
ห้ามทำประโยชน์หรือเผยแพร่โดยไม่ได้รับอนุญาต

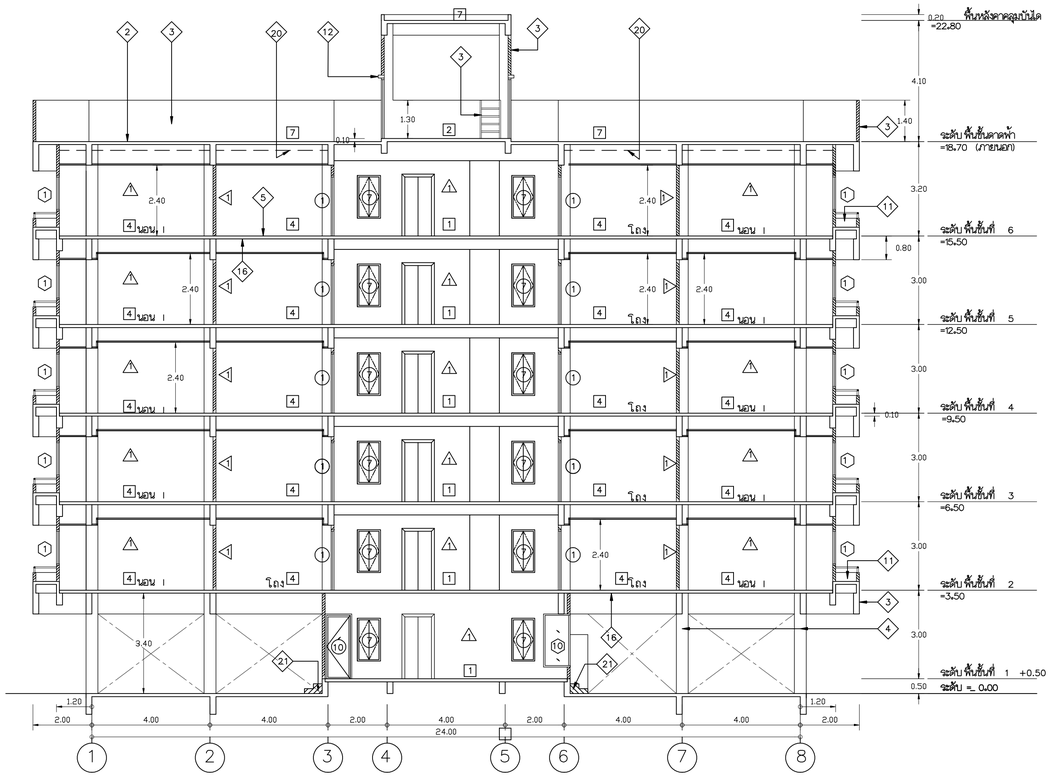

รูปตัด A
มาตราส่วน 1 : 100

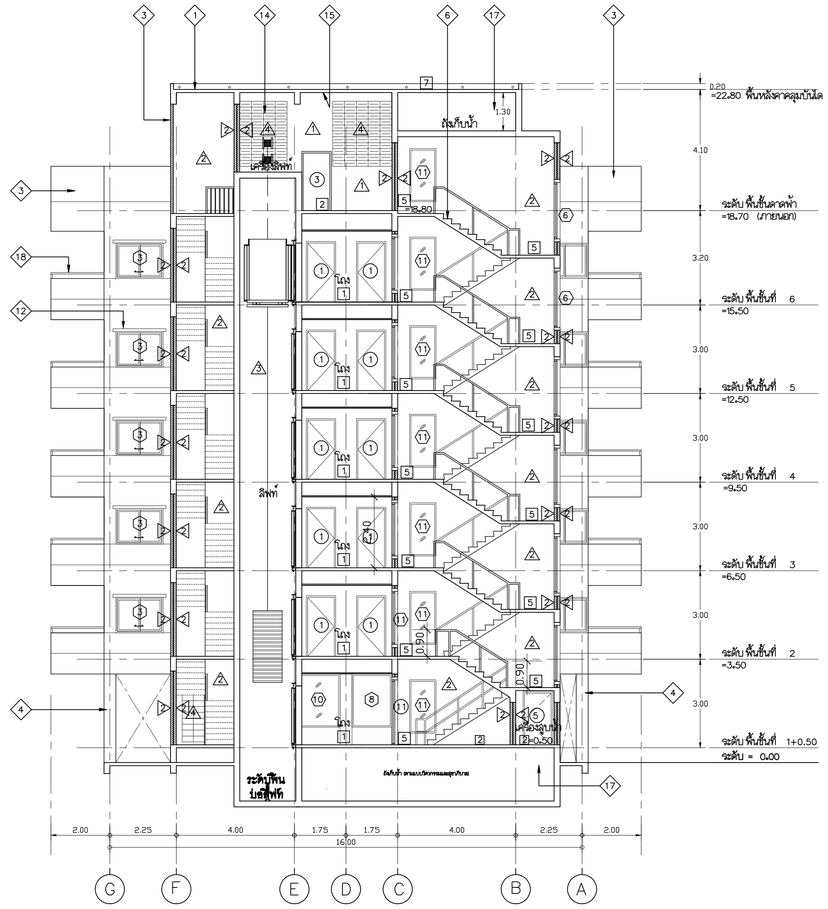

รูปตัด C
มาตราส่วน 1 : 100

รายละเอียดรูปด้าน รูปตัด	
สัญลักษณ์	รายละเอียด
1	ฝาผนัง คสล.ไร้วัสดุหัน
2	ฝาผนัง คสล. ,ก้นสาด และวงนำ้า คสล. ฉีนเฟิ้ลบกับหน้าติวยวัสดุกันซึมและ
	กันความร้อน THERMO REFLECTIVE ค่าการสะท้อนปังนีสดวงอาทิตย์ไม่น้อยกว่า 96%
	ความหนาวรมสึงระบบไม่น้อยกว่า 1,000 ไมครอนไทสติงตามมาตรฐานของผู้ผลิต
3	ฝนังจาบูปเมียบ (ภายนอกที่เส้นตามรูปด้าน)
4	โครงสร้างทักไปจาบูปเมียบ
5	ทีน คสล.ที่เมีมวดมาวยการทีน
6	โบนไดดูแบบขยายบันได ST-1
7	โบนไดดูแบบขยายบันได ST-2
8	โบนไดดูแบบขยายบันได ST-3
9	ประตูดูแบบขยาย 1

รายละเอียดรูปด้าน รูปตัด	
สัญลักษณ์	รายละเอียด
10	กระถางต้นไม้ดูแบบขยาย 2
11	กระถางต้นไม้ดูแบบขยาย 3
12	เส้นกับทลังกว้าง 0.10 ม.ยื่นจากผนัง 0.10 ม.
13	ผนัง DA-BLOCK, DA-101 กอใช้แนว
14	ผนัง DA-BLOCK, DA-109 กอใช้แนว
15	ท่อระบายน้ำ คสล. หล่อกับที่ จาบูปเมียบ
16	ท่อระบายน้ำ ฝังเจ็นแฝงแนวรอยต่อตามความเหมาะสม
17	ถังเก็บน้ำ ตามแบบวิศวกรรมและสุขาภิบาล
18	ราวเหล็กสเตนเลส Ø 2" ความหนาไม่ต่ำกว่า 1.5 มม.
19	ท่อระบายน้ำ ฝน ฟ้าว้ไว้. Ø 2"ยื่นจากผนัง 2"
20	แผ่นกันซึมความร้อน ยอดมีเมียมฟอยลีซีมิเนน 2 หน้า ชนิดไม่ลามไฟ
21	กอใช้ดูปรับทรายใช้ได้ตระยะตามแบบ เท คสล. เป็นเนินได้ไว้ทั้งเพื่อกันทำวิดดนูมกับโดยดูมีเมียมชนิดมีนัง 3 เส้น

กรมสนับสนุนบริการสุขภาพ
กระทรวงสาธารณสุข

กองแบบแผน

โครงการ
พัฒนาและจัดทำแบบมาตรฐาน
ด้านอาคารและสภาพแวดล้อม
ปีงบประมาณ 2558

ผู้เขียนแบบ	
จิระศักดิ์ โลกมัคร	
สถาปนิก	
จิระศักดิ์ โลกมัคร ภ-สถ.12429	
หัวหน้างานสถาปัตยกรรม	
ภูวดล พัฒนักดิ์ ส-สถ.1302	
วิศวกรโยธา	
ปฏิภาณ อินทร์ทอง ยย.10887	
หัวหน้างานวิศวกรรมโยธา	
ชำครี ปัญญาพรวิทยา ยย.4939	
นักทนากร/นายช่างศิลป์	
วิชิรักณ์ งามสองใส	
หัวหน้างานนักทนาการ	
จัตรเชษฐ ลายแสง ว-สน.167	
วิศวกรไฟฟ้า/นายช่างไฟฟ้า	
ทศวรรษ ดีโยน้ว ภฟท.40357	
หัวหน้างานวิศวกรรมไฟฟ้า	
วรสิทธิ์ พันธุเกษร ลฟท.5236	
วิศวกรเครื่องกล/นายช่างเครื่องกล	
ลวรศ หอมกลิ่นจันทร์ ภก.34096	
หัวหน้างานวิศวกรรมเครื่องกล	
สุวิทย์ โกสินทร์ ลก.1118	
นายช่างเครื่องกล	
จงรักษ์ เวทศร	
หัวหน้างานวิศวกรรมสิ่งแวดล้อม	
สมนึก ธรรมจัดนะศิริ ลส.164	
ประธานโครงการ	
ประจบ สุโพธิ์ ส-สถ.1157	
ผู้อำนวยการกองแบบแผน	
เลศิ ลวยศิธรรม วย.1626	
อธิบดีกรมสนับสนุนบริการสุขภาพ	

แบบมาตราย

อาคารพักแพทย์ 20 ยูนิต

แผ่นที่ของแบบ

รูปตัด A , รูปตัด C

แบบมาตรฐานที่	แผ่นที่ A-005
10947	จำนวน

แก้ไขแบบ

ชื่อเจ้าภาพ	วันที่ กันยายน 2558

แบบมาตรฐานนี้เป็นงานที่มีลิขสิทธิ์ตามพระราชบัญญัติลิขสิทธิ์
ห้ามนำไปจัดพิมพ์เผยแพร่โดยไม่ได้รับอนุญาต

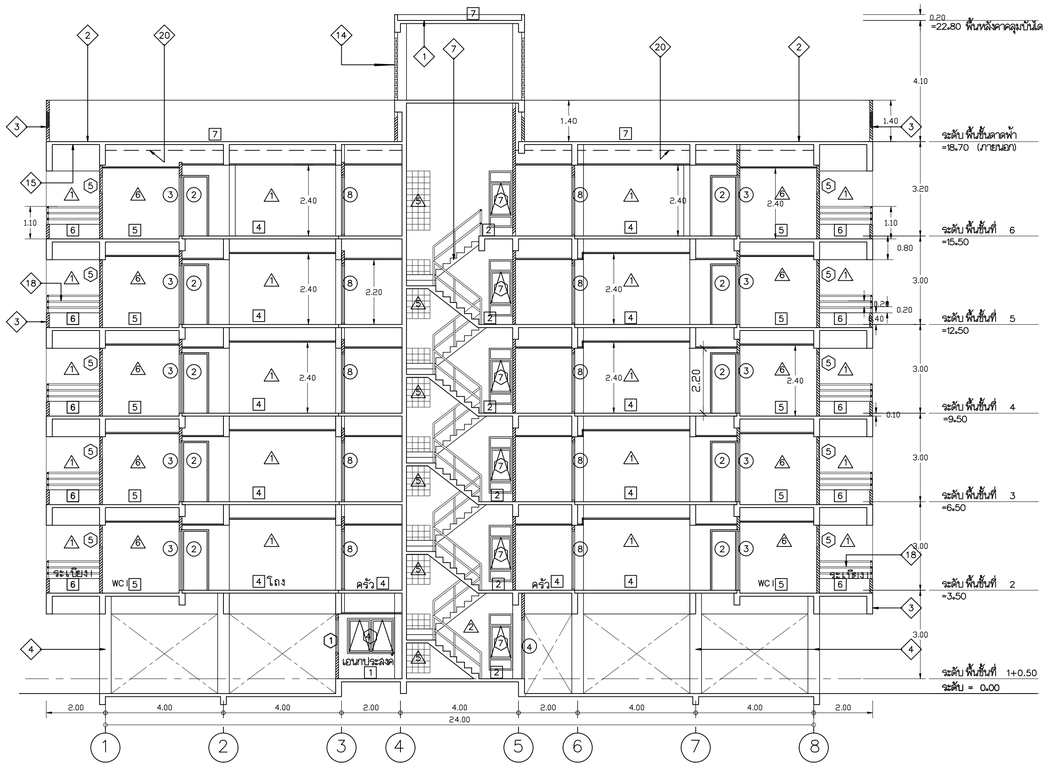

รูปตัด B
มาตราส่วน 1 : 100

รายละเอียดรูปด้าน รูปตัด

สัญลักษณ์	รายละเอียด
1	หลังคา คสล.ใหวัสดัน
2	หลังคา คสล. ,กันสาด และวงกันา คสล. ฉีนเพิ่มรับหน้าตัดวัสดุกันซึมและ
	กันความร้อน THERMO REFLECTIVE ค่าการสะท้อนปังนีสดวงอาทิตย์ไม่น้อยกว่า 96%
	ความหนาวมเพิ่งระบบไม่น้อยกว่า 1,000 ไมครอนไทดติงตามมาตรฐานของผู้ผลิต
3	ผนังอาบูปเมียบ (ภายนอกที่เส้นตามรูปด้าน)
4	โครงสร้างหักไปอาบูปเมียบ
5	หิน คสล.ที่เมีมวดหมายการหิน
6	โบนไดดูแบบขยายบันได ST-1
7	โบนไดดูแบบขยายบันได ST-2
8	โบนไดดูแบบขยายบันได ST-3
9	ราวันงดูแบบขยาย 1

รายละเอียดรูปด้าน รูปตัด

สัญลักษณ์	รายละเอียด
10	กระถางหินปีดูแบบขยาย 2
11	กระถางหินปีดูแบบขยาย 3
12	เส้นกับกลังกว้าง 0.10 ม.ยื่นจากกลัง 0.10 ม.
13	ลังง DA-BLOCK, DA-101 กอใช้แนว
14	ลังง DA-BLOCK, DA-109 กอใช้แนว
15	ท่อเรีหน ลส. ฝังกับปีก ซาบูปเมียบ
16	ท่อเรีหนสำเร็จแฝงแนวรอยต่อตามความเหมาะสม
17	ถังเก็บน้ำ*ตามแบบวิศวกรรมและสุขาภิบาล
18	ราวเหล็กสแตนเลส Ø 2" ความหนาไม่ต่ำกว่า 1.5 มม.
19	ท่อระบายน้ำฝน พีวีซี. Ø 2"ยื่นจากกลัง 2"
20	แผ่นกันลังซึมความร้อน อะลูมิเนียมฟอยลีซีมิเนิน 2 หน้า ซึมต่ไม่ลามไฟ
21	กอใช้ฐปรับทรายใช้ได้ระยะตามแบบ เท คสล. เป็นเนินได้วิศวกรเช็คกับปีกวิดดูแกับโครงสูมิเนียมซึมต่ลัง 3 เส้น

กรมสนับสนุนบริการสุขภาพ
กระทรวงสาธารณสุข

กองแบบแผน

โครงการ
พัฒนาและจัดทำแบบมาตรฐาน
ด้านอาคารและสภาพแวดล้อม
ปีงบประมาณ 2558

ผู้เขียนแบบ	
จิระศักดิ์ โลกมัคร	
สถาปนิก	
จิระศักดิ์ โลกมัคร ภ-สถ.12429	
หัวหน้างานสถาปัตยกรรม	
ภูวดล พัฒนักดี ส-สถ.1302	
วิศวกรโยธา	
ปฏิภาณ อินทร์ทอง สย.10887	
หัวหน้างานวิศวกรรมโยธา	
ชำดรี ปัญญาพรวิทยา สย.4939	
นักผังเมือง/นายช่างศิลป์	
วิชชิกณ์ งามสองใส	
หัวหน้างานนักผังเมือง	
จัตรเชษฐ์ ลายแสง ว-สน.167	
วิศวกรไฟฟ้า/นายช่างไฟฟ้า	
ทศวรรษ ดีโนมั่ว ภฟา.40357	
หัวหน้างานวิศวกรรมไฟฟ้า	
วรลิทธิ์ พันธุเกษร สฟา.5236	
วิศวกรเครื่องกล/นายช่างเครื่องกล	
ลวรต หอมกลิ่นจันทร์ ภก.34096	
หัวหน้างานวิศวกรรมเครื่องกล	
สุวิทย์ โกสินทร์ สก.1118	
นายช่างเครื่องกล	
จงรักษ์ เวทศร	
หัวหน้างานวิศวกรรมสิ่งแวดล้อม	
สมนึก ธรรมจัตนะศิริ สส.164	
ประธานโครงการ	
ประจบ สุโพธิ์ ส-สถ.1157	
ผู้อำนวยการกองแบบแผน	
เลขี ลวยศิธรรม วย.1626	
อธิบดีกรมสนับสนุนบริการสุขภาพ	

แบบอาคาร

อาคารพักแพทย์ 20 ยูนิต

แสดงแบบ

รูปตัด B

แบบเลขที่ 10947	แผ่นที่ A-006
	จำนวน

แก้ไขแบบ

ชื่อแจ้งเตือนวันที่	วันที่ กันยายน 2558

แบบร่างนี้เป็นงานที่มีลิขสิทธิ์ตามพระราชบัญญัติลิขสิทธิ์
ห้ามนำไปจัดพิมพ์และเผยแพร่โดยไม่ได้รับอนุญาต

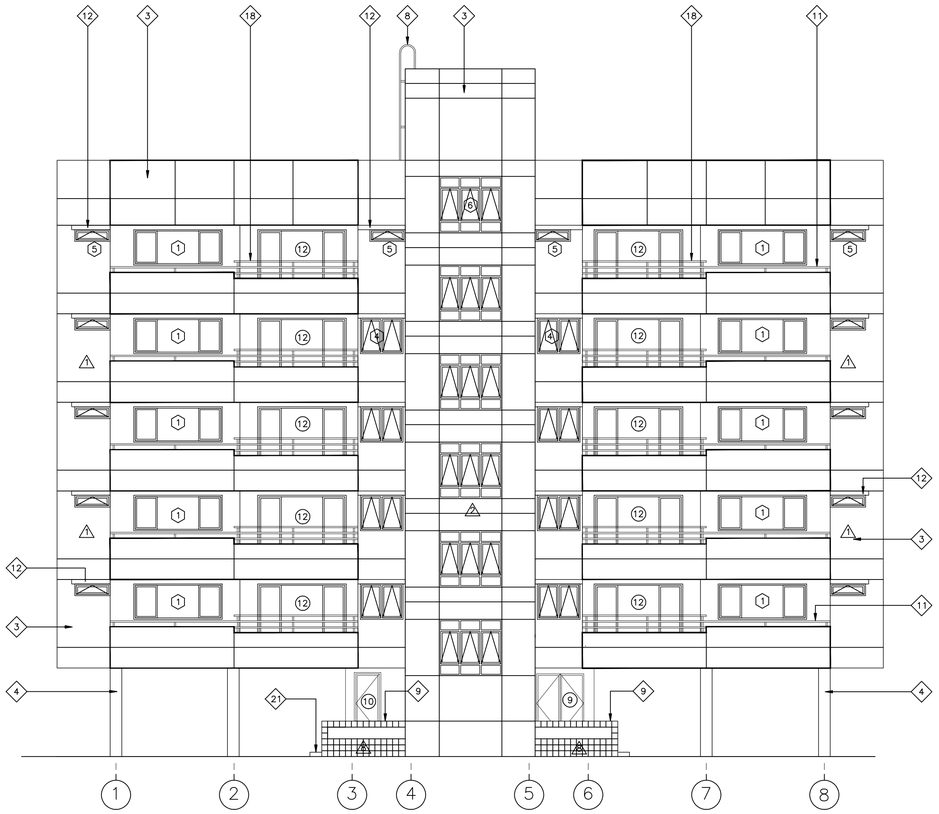

รูปด้านหน้า
มาตราส่วน 1 : 100

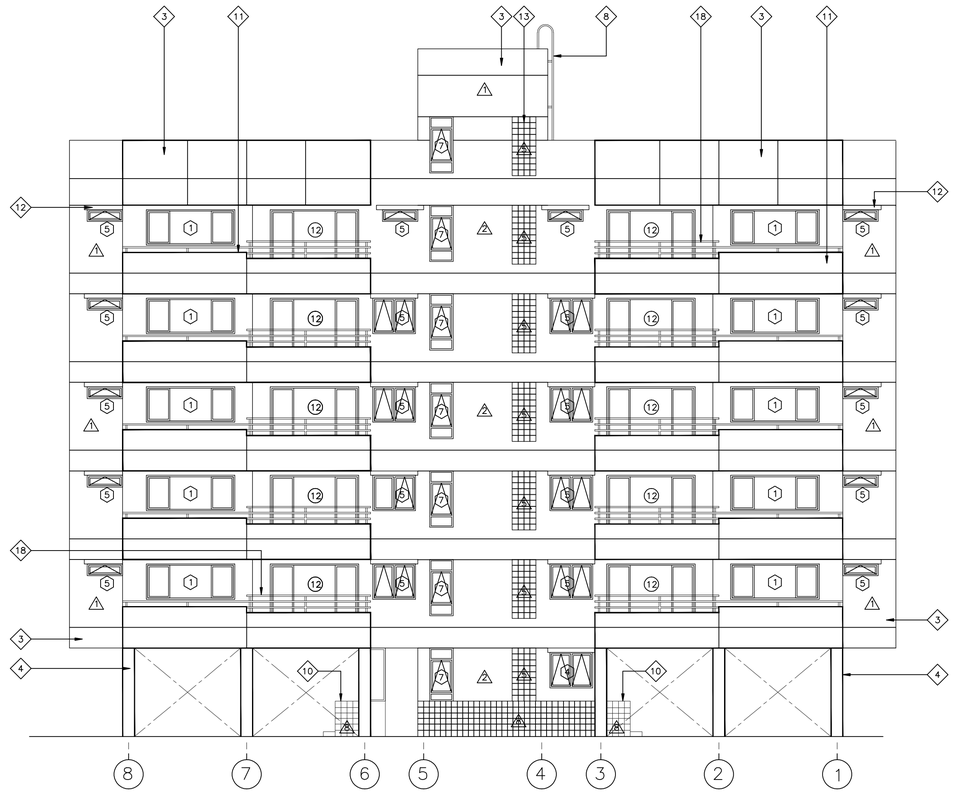

รูปด้านหลัง
มาตราส่วน 1 : 100

รายละเอียดรูปด้าน รูปตัด

สัญลักษณ์	รายละเอียด
1	หลังคา คสล.ใหรัดมัน
2	หลังคา คสล. ,ห้นสาด และรางน้ำ คสล. ใช้เคลือบกันหินัดิดวัสดุกันซึมและ
	ทันความร้อน THERMO REFLECTIVE ค่าการสะท้อนปังจีสดงอาทิตย์ไม่น้อยกว่า 96%
	ความหนาวรมทึ้งระบบไม่น้อยกว่า 1,000 ไมครอนใดตติงตามมาตรฐานของผู้ผลิต
3	ผนังจาปูนเมียบ (ภายนอกใดเส้นตามรูปด้าน)
4	โครงสร้างทึ่วไปจาปูนเมียบ
5	ชิ้น คสล.ชิ้นมีวตามรายการชิ้น
6	โบนโดลูแบบขยายบันได ST-1
7	โบนโดลูแบบขยายบันได ST-2
8	โบนโดลูแบบขยายบันได ST-3
9	ม้าหินลูแบบขยาย 1

รายละเอียดรูปด้าน รูปตัด

สัญลักษณ์	รายละเอียด
10	กระถางต้นไม้ดูแบบขยาย 2
11	กระถางต้นไม้ดูแบบขยาย 3
12	เส้นกับกลังกว้าง 0.10 ม.ยื่นจากผนัง 0.10 ม.
13	ผนัง DA-BLOCK, DA-101 กอโรแมว
14	ผนัง DA-BLOCK, DA-109 กอโรแมว
15	ท่อรีทิน คสล. เหล่อกับที่ จาปูนเมียบ
16	ท่อรีทินเส้าเป็จแต่งแนวรอยต่อตามความเหมาะสม
17	โรงเก็บน้ำตามแบบวิศวกรรมและสุขาภิบาล
18	ราวเหล็กสเตนเลส Ø 2" ความหนาไม่ต่ำกว่า 1.5 มม.
19	ท่อระบายน้ำฝน พี.วี.ซี. Ø 2"ยื่นจากผนัง 2"
20	แผ่นกันปังจีสความร้อน อะลูมิเนียมฟอยล์ชนิดบน 2 หน้า ชนิดไม่ลามไฟ
21	กลิ่นรูปปรับทรายใช้ได้ตระยะตามแบบ เท คสล. เป็นต้นไม้ใช้วัสดุกันซึมใดดูแบบโดยมีเนียมชนิดบัง 3 เส้น

กรมสนับสนุนบริการสุขภาพ
กระทรวงสาธารณสุข

กองแบบแผน

โครงการ
พัฒนาและจัดทำแบบมาตรฐาน
ด้านอาคารและสภาพแวดล้อม
ปีงบประมาณ 2558

ผู้เขียนแบบ
จิระศักดิ์ โลกมัคร

สถาปนิก
จิระศักดิ์ โลกมัคร ภ-สถ.12429

หัวหน้างานสถาปัตยกรรม
ภูวดล พัฒนักดี ส-สถ.1302

วิศวกรโยธา
ปฏิภาณ อินทร์ทอง ยธ.10887

หัวหน้างานวิศวกรรมโยธา
ชำดรี ปัญญาพรวิทยา ยธ.4939

นักผังเมือง/นายช่างศิลป์
วิรัชกมล งามผองใส

หัวหน้างานนักผังเมือง
จิตระเชษฐ์ ลายแดง ว-ผน.167

วิศวกรไฟฟ้า/นายช่างไฟฟ้า
ทศวรรษ ดีโนเร็ว ภฟฟ.40357

หัวหน้างานวิศวกรรมไฟฟ้า
วรสิทธิ์ ทับยุเกษร ภฟฟ.5236

วิศวกรเครื่องกล/นายช่างเครื่องกล
ลงรด์ หอมกลิ่นจันทร์ ภก.34096

หัวหน้างานวิศวกรรมเครื่องกล
สุวิทย์ โกสินทร์ ลก.1118

นายช่างเครื่องกล
จงรักษ์ เทพดร

หัวหน้างานวิศวกรรมสิ่งแวดล้อม
สมนึก ธรรมจัดนะศิริ สส.164

ประธานโครงการ
ประจบ สุโพธิ์ ส-สถ.1157

ผู้อำนวยการกองแบบแผน
เสรี ลวยสุจิธรรม วย.1626

อธิบดีกรมสนับสนุนบริการสุขภาพ

แบบมาตรฐาน
อาคารพักแพทย์ 20 ยูนิต

แสดงแบบ
รูปด้านหน้า, รูปด้านหลัง

แบบมาตรฐานที่ 10947
แผ่นที่ A-007
จำนวน

แก้ไขแบบ

ชื่อแฟ้มเอ็ดโทรนิค
วันที่ กันยายน 2558

แบบมาตรฐานนี้ เป็นงานที่มีลิขสิทธิ์ตามพระราชบัญญัติลิขสิทธิ์
ห้ามนำไปสร้างเพื่อการค้าโดยไม่ได้รับอนุญาต

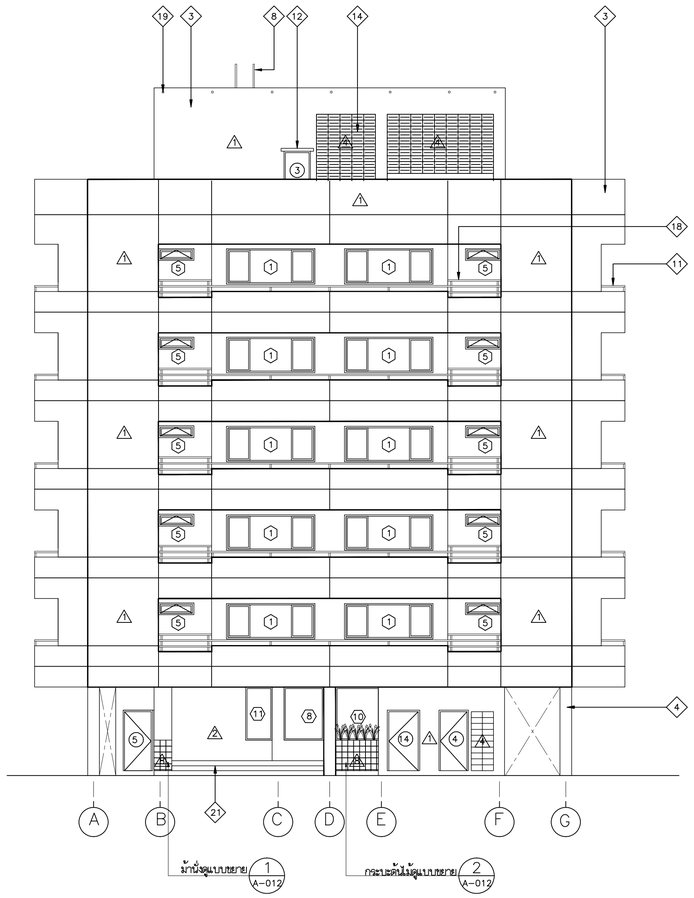

รูปด้านขวา
มาตราส่วน 1 : 100

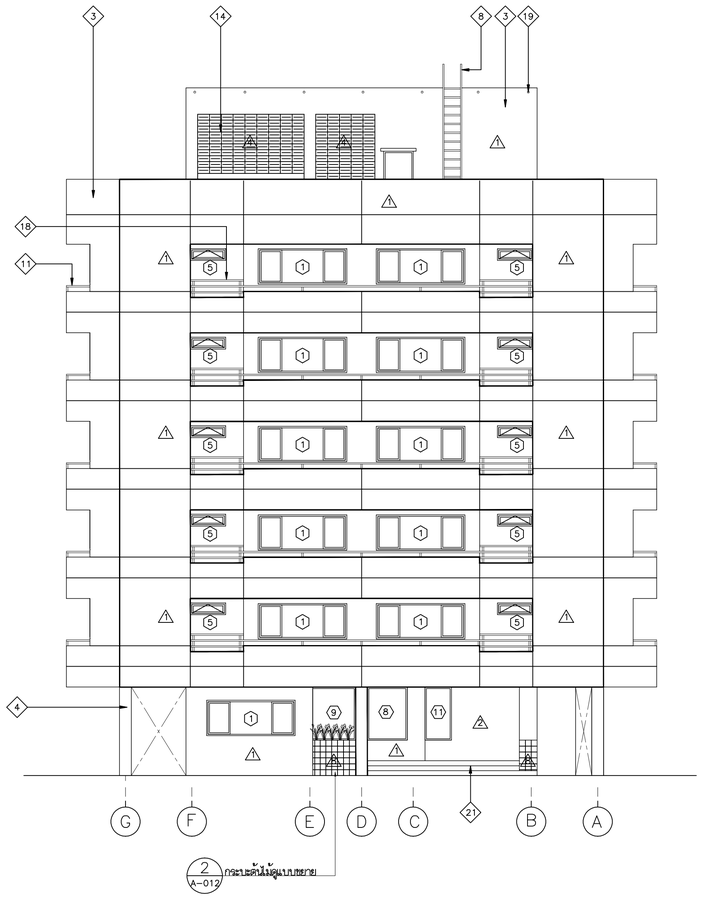

รูปด้านซ้าย
มาตราส่วน 1 : 100

รายละเอียดรูปด้าน รูปตัด	
สัญลักษณ์	รายละเอียด
1	หลังคา คสล.ใยหินดำ
2	หลังคา คสล. ,ท่อน้ำ คสล. ใช้เคลือบกันน้ำติดวัสดุกันซึมและ
	ทำความร้อน THERMO REFLECTIVE ค่าการสะท้อนปังสีเดงอาทิตย์ไม่น้อยกว่า 96%
	ความหนาวรวมทั้งระบบไม่น้อยกว่า 1,000 ไมครอนเป็นตามมาตรฐานของผู้ผลิต
3	ผนังจาปูนเรียบ (ภายนอกให้เส้นตามรูปด้าน)
4	โครงสร้างรับโปรยปูนเรียบ
5	ช่อง คสล.ใช้เป็นตามรายการที่ตน
6	โบนโดลูแบบขยายบันได ST-1
7	โบนโดลูแบบขยายบันได ST-2
8	โบนโดลูแบบขยายบันได ST-3
9	ม้านั่งดูแบบขยาย 1

รายละเอียดรูปด้าน รูปตัด	
สัญลักษณ์	รายละเอียด
10	กระถางต้นไม้ดูแบบขยาย 2
11	กระถางต้นไม้ดูแบบขยาย 3
12	เส้นกับกลังกว้าง 0.10 ม.ยื่นจากผนัง 0.10 ม.
13	ผนัง DA-BLOCK, DA-101 กอใช้แนว
14	ผนัง DA-BLOCK, DA-109 กอใช้แนว
15	ท่อระบาย คสล. หล่อกับที่ จาปูนเรียบ
16	ท่อระบายเส้าเป็นแผ่นแนวรอยต่อตามความเหมาะสม
17	โรงเก็บน้ำตามแบบวิศวกรรมและสุขาภิบาล
18	ราวเหล็กสเตนเลส Ø 2" ความหนาไม่ต่ำกว่า 1.5 มม.
19	ท่อระบายน้ำฝน พี.วี.ซี. Ø 2"ยื่นจากผนัง 2"
20	แผ่นกันปังสีความร้อน อะลูมิเนียมฟอยล์ติดโฟม 2 หน้า ชนิดไม่ลามไฟ
21	กลิ่นรูปปรับทรายใช้ได้ระยะตามแบบ เท คสล. เป็นเนื้อเดียวกับพื้นคอนกรีตเทิร์ด ดูดูแบบโดยชนิดปังยื่น 3 เส้น

กรมสนับสนุนบริการสุขภาพ
กระทรวงสาธารณสุข

กองแบบแผน

โครงการ
พัฒนาและจัดทำแบบมาตรฐาน
ด้านอาคารและสภาพแวดล้อม
ปีงบประมาณ 2558

ผู้เขียนแบบ
จิระศักดิ์ โลกยิ้ตร

สถาปนิก
จิระศักดิ์ โลกยิ้ตร ภ-สถ.12429

หัวหน้างานสถาปัตยกรรม
ภูวดล พัฒนักดิ์ ส-สถ.1302

วิศวกรโยธา
ปฏิภาณ อินทร์ทอง สย.10887

หัวหน้างานวิศวกรรมโยธา
ชำดรี ปัญญาพรวิทยา สย.4939

นักผนากร/นายช่างศิลป์
วิรัชกมล งามแจ่มใส

หัวหน้างานนักผนากร
จิตระเชษฐ์ ลายแดง ว-สน.167

วิศวกรไฟฟ้า/นายช่างไฟฟ้า
ทวรรษ ดีในเรือ ภฟา.40357

หัวหน้างานวิศวกรรมไฟฟ้า
วรสิทธิ์ ทับยุเกษร ภฟา.5236

วิศวกรเครื่องกล/นายช่างเครื่องกล
ลรรค์ หอมกลิ่นจันทร์ ภก.34096

หัวหน้างานวิศวกรรมเครื่องกล
สุวิทย์ โกสินทร์ สก.1118

นายช่างเครื่องกล
จงรักษ์ เทพดร

หัวหน้างานวิศวกรรมสิ่งแวดล้อม
สมนึก ธรรมจิตนะศิริ สส.164

ประธานโครงการ
ประจง สุโพธิ์ ส-สถ.1157

ผู้อำนวยการกองแบบแผน
เสรี ลายสุจิธรรม วย.1626

อธิบดีกรมสนับสนุนบริการสุขภาพ

แบบมาตราฐาน
อาคารพักแพทย์ 20 ยูนิต

แสดงแบบ
รูปด้านขวา, รูปด้านซ้าย

แบบมาตราฐานที่ 10947
แผ่นที่ A-008
จำนวน

แก้ไขแบบ

ชื่อแฟ้มเอ็ดโทรนิค
วันที่ กันยายน 2558

แบบมาตราฐานนี้เป็นงานที่มีลิขสิทธิ์ตามพระราชบัญญัติลิขสิทธิ์
ห้ามนำไปใช้ซ้ำแบบแพร่หลายไม่ได้รับอนุญาต

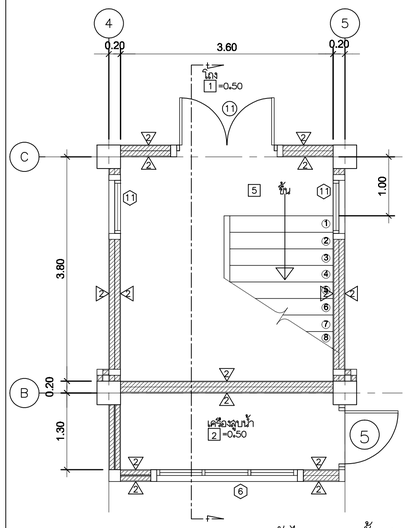

แบบขยายบันได 1 (ชั้น 1)
มาตราส่วน 1 : 50

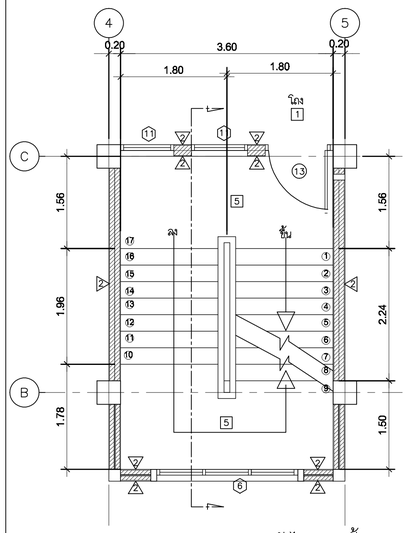

แบบขยายบันได 1 (ชั้น 2-6)
มาตราส่วน 1 : 50

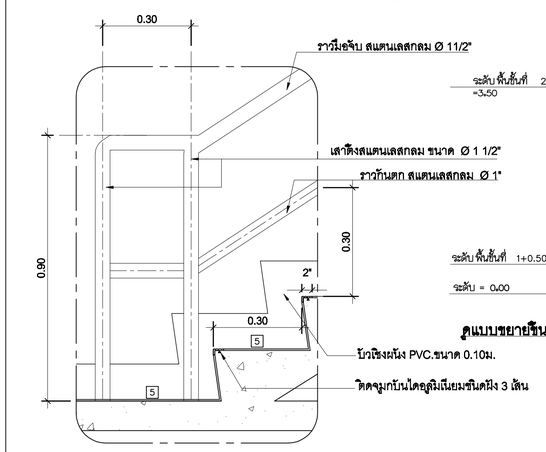

แบบขยายชั้นบันไดและราวจับ 1
มาตราส่วน 1 : 10

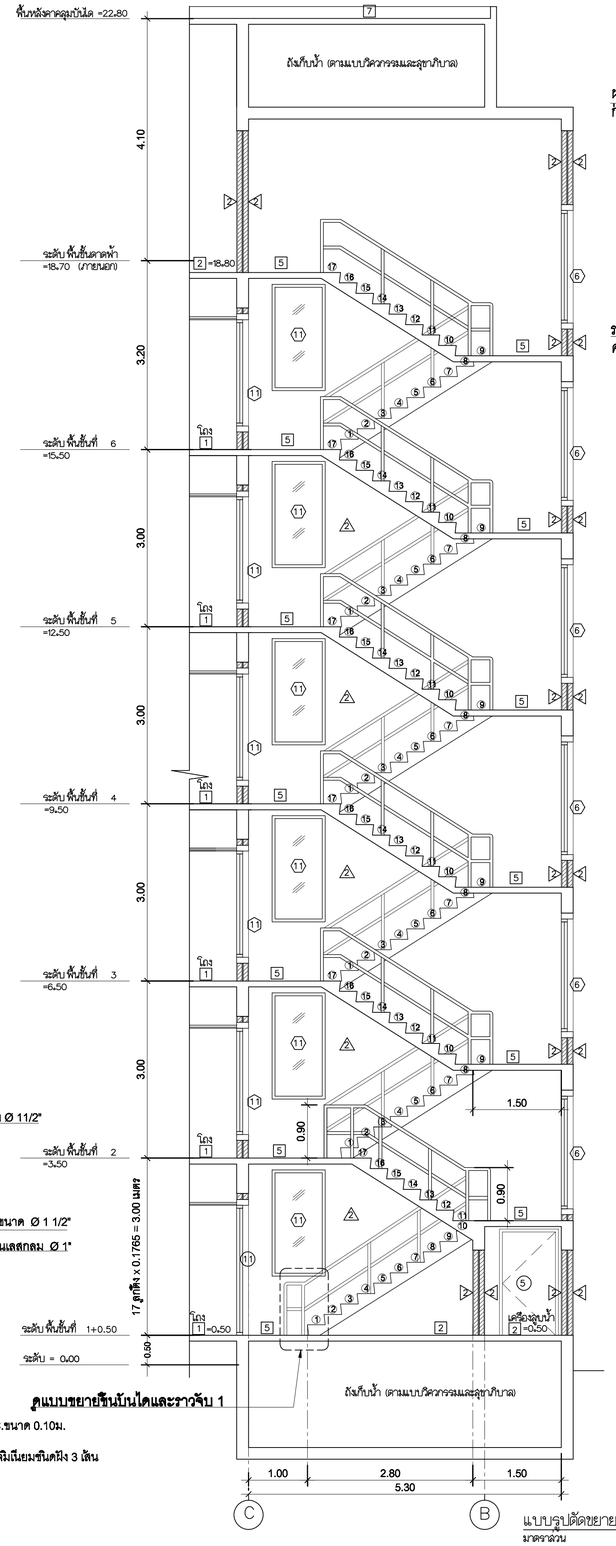

แบบรูปตัดขยายบันได 1
มาตราส่วน 1 : 50

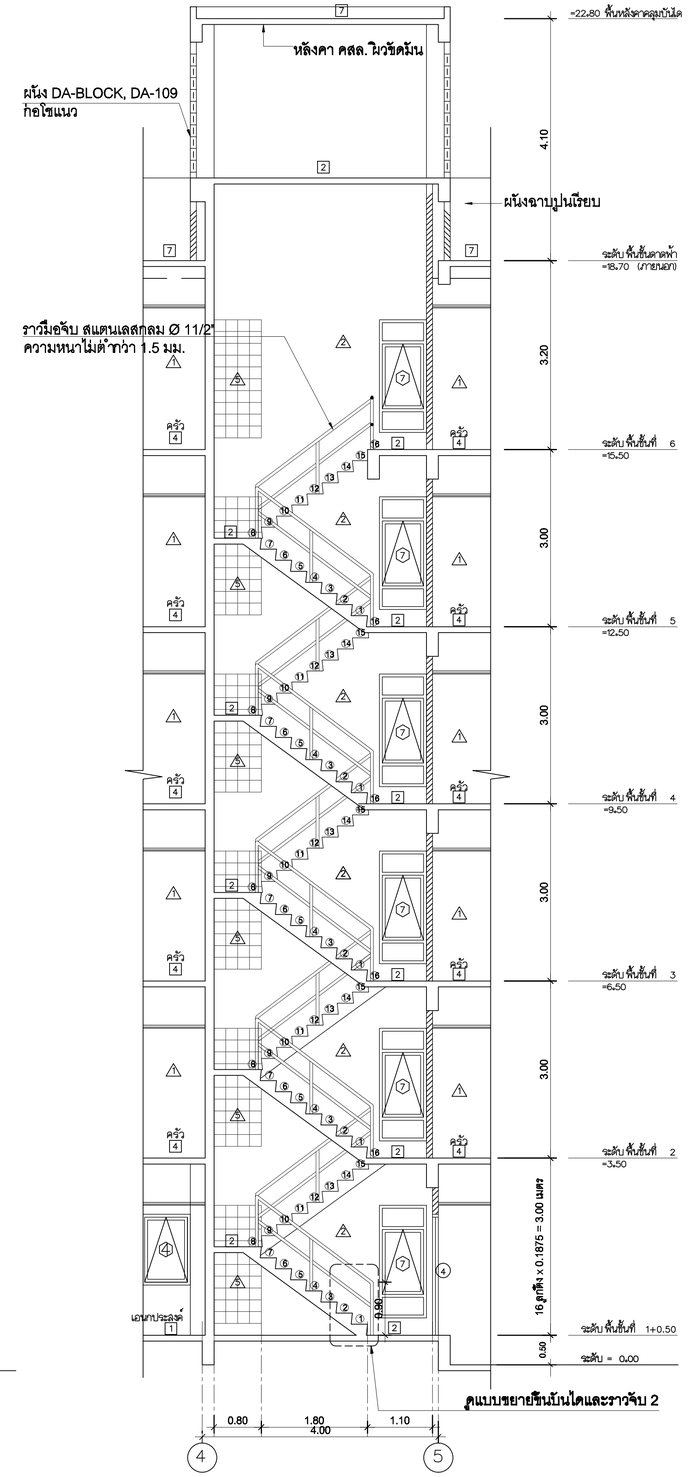

แบบรูปตัดขยายบันได 2
มาตราส่วน 1 : 50

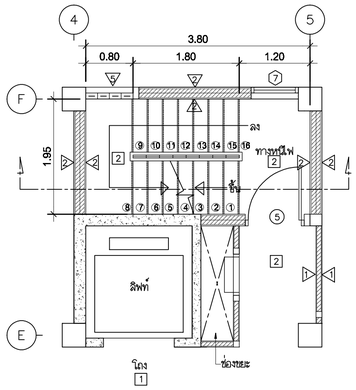

แบบขยายบันได 2 (ชั้น1-6)
มาตราส่วน 1 : 50

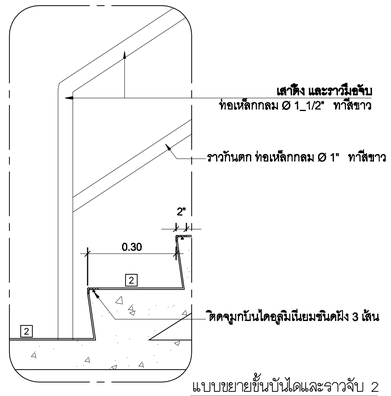

แบบขยายชั้นบันไดและราวจับ 2
มาตราส่วน 1 : 10

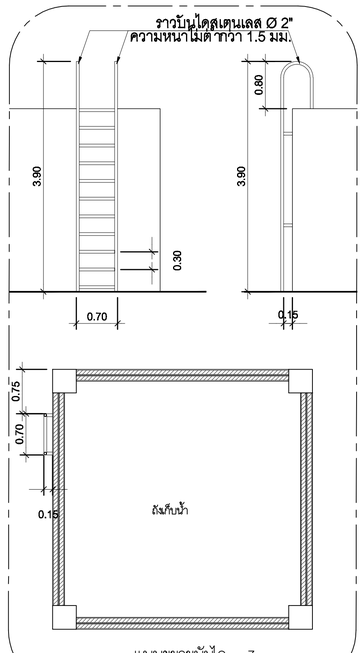

แบบขยายบันได 3
มาตราส่วน 1 : 50

กรมสนับสนุนบริการสุขภาพ
กระทรวงสาธารณสุข

กองแบบแผน

โครงการ
พัฒนาและจัดทำแบบมาตรฐาน
ด้านอาคารและสภาพแวดล้อม
ปีงบประมาณ 2558

ผู้เขียนแบบ	
จิระศักดิ์ โลกมัจร	
สถาปนิก	
จิระศักดิ์ โลกมัจร ภ-สถ. 12429	
หัวหน้างานสถาปัตยกรรม	
ภูวดล พัฒนักดี ส-สถ. 1302	
วิศวกรโยธา	
ปฏิภาณ อินทร์ทอง ยธ. 10887	
หัวหน้างานวิศวกรรมโยธา	
ชำดรี ปัญญาพรวิทยา ยธ. 4939	
นักผังเมือง/นายช่างศิลป์	
วิรัชกมล งามแจ่มใส	
หัวหน้างานนักผังเมือง	
จิตรเชษฐ์ ลายแดง ว-ผน. 167	
วิศวกรไฟฟ้า/นายช่างไฟฟ้า	
ทศวรรษ ดีโนเร็ว ภฟา.40357	
หัวหน้างานวิศวกรรมไฟฟ้า	
วรสิทธิ์ ทับยุเกษร ลฟา. 5236	
วิศวกรเครื่องกล/นายช่างเครื่องกล	
ลงรัต หอมกลิ่นจันทร์ ภก. 34096	
หัวหน้างานวิศวกรเครื่องกล	
สุวิทย์ โกสินทร์ ลก. 1118	
นายช่างเครื่องกล	
จงรักษ์ เทพดร	
หัวหน้างานวิศวกรสิ่งแวดล้อม	
สมนึก ธรรมจิตนะศิริ ลส. 164	
ประธานโครงการ	
ประจบ สุโพธิ์ ส-สถ. 1157	
ผู้อำนวยการกองแบบแผน	
เสวี ลวยสุจิธรรม วย. 1626	
อธิบดีกรมสนับสนุนบริการสุขภาพ	

แบบสถาปนิก

อาคารพักแพทย์ 20 ยูนิต

แสดงแบบ

แบบขยายบันได 1,2,3

แบบเลขที่ 10947	แผ่นที่ A-009
	จำนวน

แก้ไขแบบ

ชื่อแฟ้มเอ็ดไฟล์	วันที่ กันยายน 2558

แบบก่อสร้างนี้เป็นงานที่มีลิขสิทธิ์ตามพระราชบัญญัติลิขสิทธิ์
ห้ามทำซ้ำลิขสิทธิ์ของแผนกวิศวกรไปใช้ที่อื่นทุกๆ

รายละเอียดการติดตั้งสุขภัณฑ์ และอุปกรณ์ประกอบห้องน้ำ-ส้วม

หมายเหตุ
ระยะและรูปร่างต่างๆ อาจเปลี่ยนแปลงตามความเหมาะสมได้ ทั้งนี้ต้องได้รับความเห็นชอบจากคณะกรรมการตรวจการจ้างก่อน

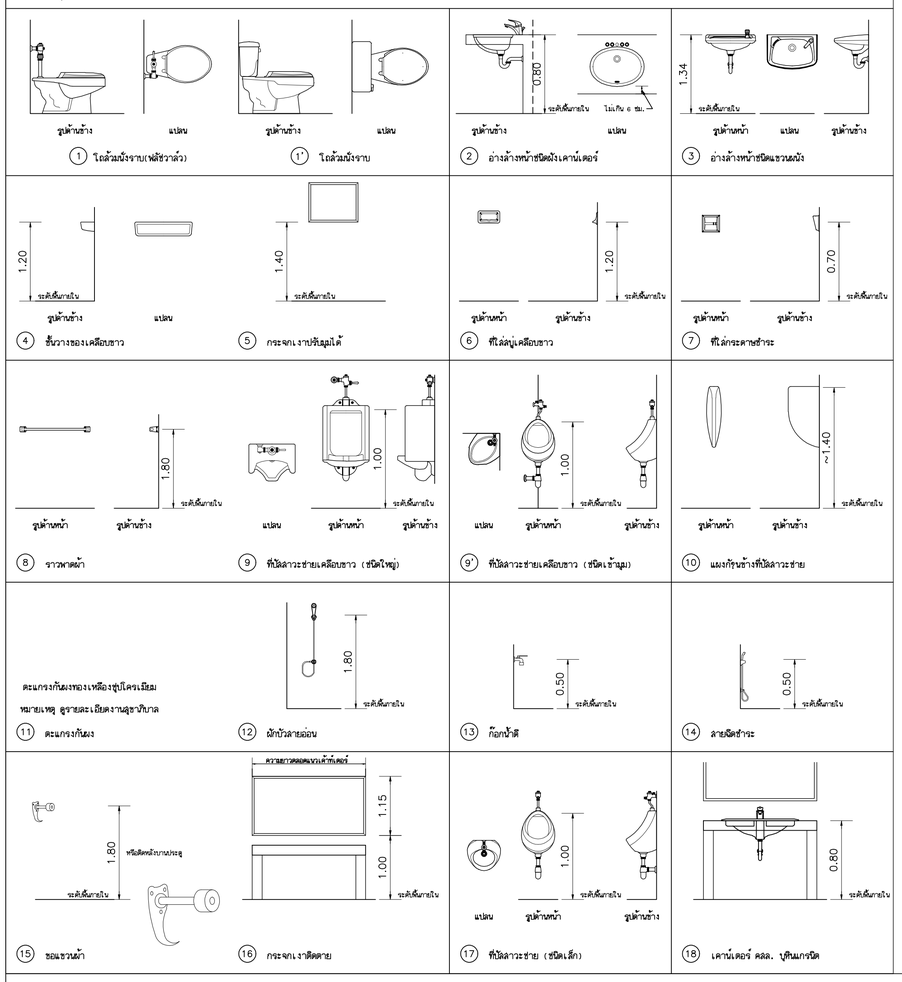

รายการทั่วไปประกอบแบบห้องน้ำ

วัตถุประสงค์ ผู้รับจ้างจะต้องทำการก่อสร้าง ติดตั้งสุขภัณฑ์และอุปกรณ์ประกอบห้องน้ำ-ห้องส้วมด้วยช่างฝีมือ และวัสดุอุปกรณ์ที่มีคุณภาพดี ดังที่ระบุในแบบหรือใช้มาตรฐานเทียบเท่าแบบที่ระบุประกาศ โดยก่อนนำวัสดุอุปกรณ์มาใช้ หรือ มาติดตั้งจะต้องนำตัวอย่าง และ SHOP DRAWING การติดตั้งมาเสนอคณะกรรมการตรวจการจ้างเห็นชอบก่อนการติดตั้ง รวมทั้งวัสดุอุปกรณ์ที่ใช้ประกอบ และวิธีการปฏิบัติงานจะต้องถูกหลักวิชาช่าง มีความมั่นคงแข็งแรงต่อการใช้งานหนัก ซึ่งแม้แบบจะไม่ได้ระบุรายละเอียด แต่หากจำเป็นต้องทำเพื่อให้ถูกต้องตามหลักวิชาช่าง ผู้รับจ้างก็ต้องทำให้เรียบร้อยและถือให้เป็นส่วนหนึ่งของแบบด้วย

งานทั่วไป ห้องน้ำ-ห้องส้วมโดยทั่วไป ผนังบุกระเบื้องเซรามิกเคลือบขนาด 8" x 8" ลูงจรดฝ้าเพดาน พื้นปูกระเบื้องเซรามิกเคลือบด้าน 8" x 8" ใช้ของ CAMPANA, COTTO, DURAGRES หรือที่มีคุณภาพเทียบเท่า สุขภัณฑ์ต่างๆ ตามที่แสดงในแบบขยาย ห้องน้ำ-ห้องส้วม ใช้สุขภัณฑ์ของ AMERICAN STANDARD, COTTO, KARAT ไว้ในรายการ

รายละเอียดประกอบแบบขยายห้องน้ำ

① โถส้วมนั่งราบเคลือบขาว รุ่น CI320 SYDNEY FV.(S) หรือเทียบเท่า ฟลัชวาล์วชนิด TOP INLET รุ่น TS404NS ของ COTTO หรือเทียบเท่า
อุปกรณ์ประกอบใช้มาตรฐานของ COTTO,TOTO,IDEAL STANDARD

② อ่างล้างหน้าเคลือบขาวชนิดฝังเคาน์เตอร์ รุ่น C0260 ของ COTTO หรือเทียบเท่า ก๊อกน้ำ รุ่น CT1028 ของ COTTO หรือเทียบเท่า
อุปกรณ์ประกอบใช้มาตรฐานของ COTTO,TOTO,IDEAL STANDARD

③ อ่างล้างหน้าเคลือบขาวชนิดแขวนผนัง รุ่น C0107/C420 ของ COTTO หรือเทียบเท่า ก๊อกน้ำรุ่น CT1028 ของ COTTO หรือเทียบเท่า
อุปกรณ์ประกอบใช้มาตรฐานของ COTTO, TOTO, IDEAL STANDARD

④ ชั้นวางของเคลือบขาว รุ่น C-813, TF-9075, K-506

⑤ กระจกเงาอย่างดีปรับมุมได้ขนาด 18"x20" กรอบอลูมิเนียมด้านหลังรองด้วยไม้อัดยาง หนา 4 มม.

⑥ ที่ใส่สบู่เคลือบขาว ฝังในผนัง ขนาด 4"x8" รุ่น C-805, TF-9000, K-504

⑦ ที่ใส่กระดาษชำระเคลือบขาว ฝังในผนัง ขนาด 6"x6" รุ่น C-814, TF-9001, K-501 หรือที่ใส่กระดาษชำระ STAINLESS STEEL สำหรับติดตั้งกับผนังสำเร็จรูป
มาตรฐาน WILLY KOREX หรือ T-BLOCK

⑧ ราวพาดผ้าแป้นกระเบื้องเคลือบขาว รุ่น C-812, TF-9085, K-517

⑨ โถปัสสาวะชายเคลือบขาวชนิดเข้ามุม รุ่น C305 ของ COTTO หรือเทียบเท่า ฟลัชวาวล์ รุ่น CT475SS(HM)
อุปกรณ์ประกอบใช้มาตรฐานของ COTTO,TOTO,IDEAL STANDARD

⑩ แผงกั้นข้างที่ปัสสาวะชายเคลือบขาว รุ่น C306 ของ COTTO หรือเทียบเท่า

⑪ ตะแกรงกันผงทองเหลืองชุบโครเมียม ตามข้อกำหนดทางวิศวกรรมสุขาภิบาล

⑫ ผักบัวพร้อมลายโครมเมียม รุ่น Z54(HM) ของ COTTO หรือเทียบเท่า ก๊อกเปิด-ปิด CT190C7N(HM) ของ COTTO หรือเทียบเท่า

⑬ ก๊อกน้ำติดผนัง รุ่น CT170C7N(HM) ของ COTTO หรือเทียบเท่า

⑭ ลายฉีดชำระ รุ่น CT992K'CR ของ COTTO หรือเทียบเท่า

⑮ ขอแขวนผ้าสแตนเลสสีเงินพร้อมยางกันชน (ติดตั้งที่ประตูห้องน้ำเดี่ยวทุกห้อง และประตูห้องแยกภายในห้องน้ำรวมทุกห้อง)

⑯ กระจกเงาอย่างดี กรอบอลูมิเนียมด้านหลังรองด้วยไม้อัดยาง หนา 4 มม. กว้าง 1.15 ม. ความยาวขึ้นอยู่กับความยาวของเคาน์เตอร์ รอยต่อของแผ่นกระจกต้องอยู่ที่กึ่งกลางระหว่างอ่างล้างหน้าเท่านั้น ห้องใดมีอ่างโบเดียวห้ามมีรอยต่อ (ยกเว้นห้องที่ผนังที่ต้องติดกระจกมีการหักมุม ให้ต่อตรงที่หักมุม)

⑰ โถปัสสาวะชายเคลือบขาวชนิดแขวนผนัง รุ่น C3010 ของ COTTO หรือเทียบเท่า ฟลัชวาวล์ รุ่น CT477P ของ COTTO หรือเทียบเท่า
อุปกรณ์ประกอบใช้มาตรฐานของ COTTO, TOTO, IDEAL STANDARD

⑱ เคาน์เตอร์ คสล. ผิวด้านบนและด้านข้างบุหินแกรนิต หนา 2 ซ.ม. (ภายในประเทศ) สีระบุขณะก่อสร้าง

⑲ ผนัง,ประตูสำเร็จรูป WILLY KOREX หรือ T-BLOCK (ดูหมายเหตุ)

⑳ ราวสำหรับผู้ป่วยหรือคนพิการใช้มาตรฐานตามผลิตภัณฑ์ COTTO หรือ WILLY (ดูแบบขยายห้องน้ำประกอบทุกอุปกรณ์)

㉑ มาบนพลาสติกสำเร็จรูป พร้อมชามสแตนเลส

㉒ อ่างล้างหน้าเคลือบขาวชนิดฝังเคาน์เตอร์ รุ่น C5241 ของ COTTO หรือเทียบเท่า ก๊อกน้ำ รุ่น CT186C7N(HM) ของ COTTO หรือเทียบเท่า
อุปกรณ์ประกอบใช้มาตรฐานของ COTTO,TOTO,IDEAL STANDARD

㉓ ราวแขวนผ้า SST.Dia 1 1/2" หนา 2 ม.ม.ระยะติดตั้งระบุขณะก่อสร้าง

㉔ ผนังก่ออิฐมอญ 1/2 แผ่น สูง 1.00 ม. กรุวัสดุชนิดเดียวกันกับผนังห้องน้ำ TOPด้านบนตลอดแนวกรุหินแกรนิต (ภายในประเทศ สีระบุขณะก่อสร้าง) หนา 2 ซ.ม.กว้าง 12.5 ซ.ม.
ลงสูมบม 1 ด้าน

㉕ ผนังก่ออิฐมอญ 1/2 แผ่น สูง 1.40 ม. กรุวัสดุชนิดเดียวกันกับผนังห้องน้ำ TOPด้านบนตลอดแนวกรุหินแกรนิต (ภายในประเทศ สีระบุขณะก่อสร้าง) หนา 2 ซ.ม.กว้าง 12.5 ซ.ม.
ลงสูมบม 1 ด้าน

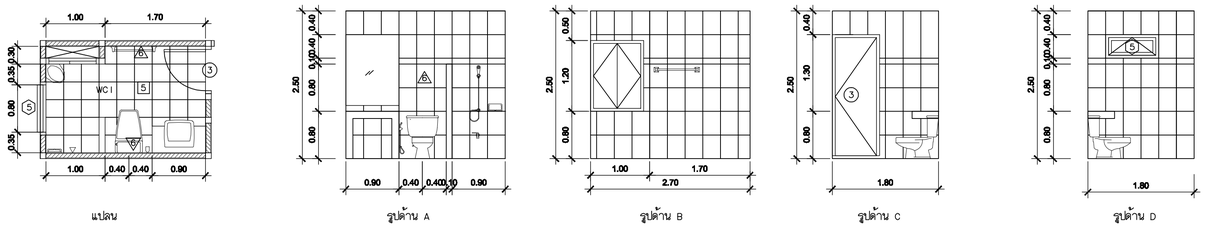

ขยายห้องน้ำ WC1 ชั้น 2-6
มาตราส่วน 1: 50

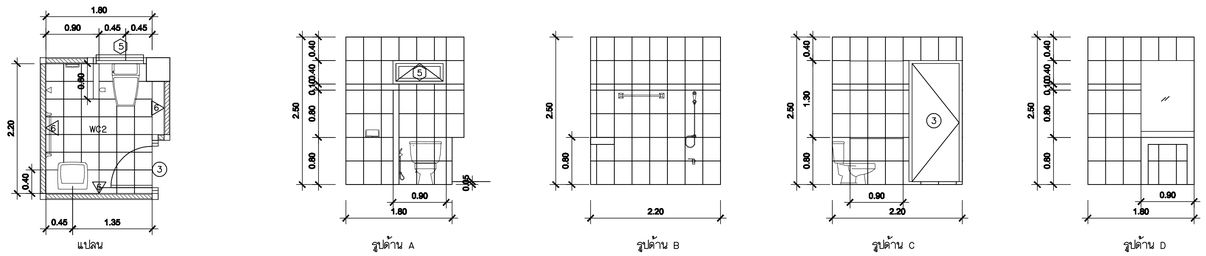

ขยายห้องน้ำ WC2 ชั้น 2-6
มาตราส่วน 1: 50

กรมสนับสนุนบริการสุขภาพ
กระทรวงสาธารณสุข

กองแบบแผน

โครงการ
พัฒนาและจัดทำแบบมาตรฐาน
ด้านอาคารและสภาพแวดล้อม
ปีงบประมาณ 2558

ผู้เขียนแบบ	
จิระศักดิ์ โลกมัคร	
สถาปนิก	
จิระศักดิ์ โลกมัคร ภ-สถ.12429	
หัวหน้างานสถาปัตยกรรม	
ภูวดล พัฒนักดี ส-สถ.1302	
วิศวกรโยธา	
ปฏิภาณ อินทร์ทอง สย.10887	
หัวหน้างานวิศวกรรมโยธา	
ชาตรี ปัญญาพรวิทยา สย.4939	
นักเขียนการ/นายช่างศิลป์	
วิชิรักษ์ งามสองใส	
หัวหน้างานนักเขียนการ	
นิตระเชษฐ์ ลายผลง 2-สน.167	
วิศวกรไฟฟ้า/นายช่างไฟฟ้า	
หทัยรัตน์ ดีโนนรัง ภฟ.40357	
หัวหน้างานวิศวกรรมไฟฟ้า	
วรวิทย์ พันธุเกษ ลฟ.5236	
วิศวกรเครื่องกล/นายช่างเครื่องกล	
ลรรค หอมกลิ่นจันทร์ ภก.34096	
หัวหน้างานวิศวกรรมเครื่องกล	
สุวิทย์ โกสินทร์ ลก.1118	
นายช่างเครื่องกล	
จงรักษ์ เทพดร	
หัวหน้างานวิศวกรรมสิ่งแวดล้อม	
สมนึก ธรรมรัตนะศิริ ลส.164	
ประธานโครงการ	
ประจบ สุโพธิ์ ส-สถ.1157	
ผู้อำนวยการกองแบบแผน	
เสรี ลวชุติธรรม วย.1626	
อธิบดีกรมสนับสนุนบริการสุขภาพ	

แบบอาคารสาธารณะ

อาคารพักแพทย์ 20 ยูนิต

แบบขยายห้องน้ำ

แบบเลขที่ 10947	แผ่นที่ A-010
	จำนวน

แก้ไขแบบ

ชื่อแฟ้มเอ็นดีโดยกด	วันที่ กันยายน 2558

แบบร่างอันนี้เป็นงานที่มีลิขสิทธิ์ตามพระราชบัญญัติลิขสิทธิ์
ห้ามนำไปใช้ซ้ำหรือเผยแพร่โดยไม่ได้รับอนุญาต

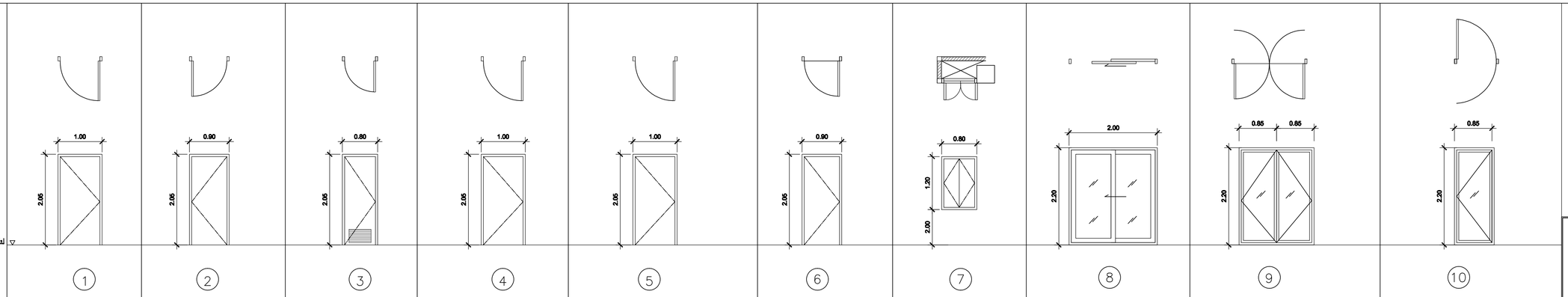

	1	2	3	4	5	6	7	8	9	10
ตำแหน่ง	โถง	นอน 1	WC2	ทางหนีไฟ	เครื่องสูบน้ำ	ระเบียง1	ช่องท่อ	ครัว	ทางเข้าอาคาร	ทางเข้าอาคาร
ลักษณะ	บานเปิดเดี่ยว ไม่มีธรณีประตู	บานเปิดเดี่ยว ไม่มีธรณีประตู	บานเปิดเดี่ยว	บานเปิดเดี่ยว	บานเปิดเดี่ยว	บานเปิดเดี่ยว ไม่มีธรณีประตู	บานเปิด	บานเลื่อนคู่, กระจกติดตาย	บานสิ่ง	บานสิ่ง
วงกบ	อลูมิเนียมอบสี ขนาด 2"x4"	อลูมิเนียมอบสี ขนาด 2"x4"	บานเปิดเดี่ยว	เหล็กกขนาด 2"x4" ความหนาแผ่นเหล็ก 1.6 มม.	อลูมิเนียมเคลือบสีขาวขนาด 2"x4"	อลูมิเนียมอบสี ขนาด 2"x4"	อลูมิเนียมเคลือบสีขาวขนาด 2"x4"	อลูมิเนียมเคลือบสีขาวขนาด 2"x4"	อลูมิเนียมเคลือบสีขาวขนาด 2"x4"	อลูมิเนียมเคลือบสีขาวขนาด 2"x4"
กรอบบาน	ไฟเบอร์กลาสมีวเรียบ ความหนา 35 มม.	ไฟเบอร์กลาสมีวเรียบ ความหนา 35 มม.	ไม้เต็ง 2"x 4" ทาสีน้ำมัน ทำสีธรรมชาติ	ความหนาแผ่นเหล็ก 1.6 มม.	ไม้อัดยาง(บางนา) ทาสีน้ำมัน	ไฟเบอร์กลาสมีวเรียบ ความหนา 35 มม.	ไม้อัดยาง(บางนา) ทาสีน้ำมัน	อลูมิเนียมเคลือบสีขาว	อลูมิเนียมเคลือบสีขาว	อลูมิเนียมเคลือบสีขาว
ลูกฟัก	-	-	พี.วี.ซี. ลีคริม วีแก้วคระบายอากาศ	-	-	-	-	กระจกใส หนา 6 มม.	กระจกใส หนา 6 มม.	กระจกใส หนา 6 มม.
ช่องแสง	-	-	-	ธรณีสเตนเลส	-	-	-	กระจกใส หนา 6 มม.	-	-
อุปกรณ์	ครบชุดตามรายการประกอบแบบ	ครบชุดตามรายการประกอบแบบ	ครบชุด	มือจับก้านบิดพร้อมกุญแจ MORTISE LOCK	ครบชุด	ครบชุดตามรายการประกอบแบบ	ครบชุด	ครบชุดตามมาตรฐานของบริษัทผู้ผลิต	ครบชุดตามมาตรฐานของบริษัทผู้ผลิต	ครบชุดตามมาตรฐานของบริษัทผู้ผลิต
หมายเหตุ	-	-		บานพับบุทเหล็ก		-		ดูแบบขยายประตูอลูมิเนียม	ดูแบบขยายประตูอลูมิเนียม	ดูแบบขยายประตูอลูมิเนียม

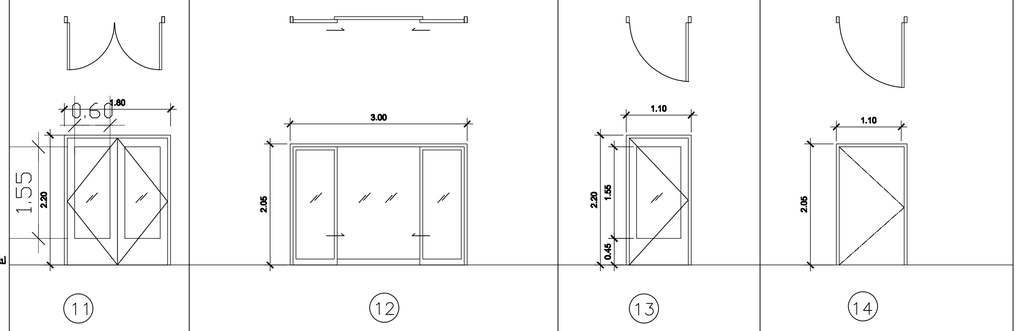

	11	12	13	14
ตำแหน่ง	บันไดหลักชั้น 1	ระเบียง2	บันไดหลัก	ขยะ
ลักษณะ	บานเปิด ประตูกันไฟ 2 ชั่วโมง	บานเลื่อนคู่, กระจกติดตาย	บานเปิด ประตูกันไฟ 2 ชั่วโมง	บานเปิดเดี่ยว
วงกบ	เหล็กหนา 1.6 มม.,INSULATION	อลูมิเนียมเคลือบสีขาวขนาด 2"x4"	เหล็กหนา 1.6 มม.,INSULATION	อลูมิเนียมเคลือบสีขาวขนาด 2"x4"
กรอบบาน	เหล็กหนาไม่ต่ำกว่า 1.2 มม.	อลูมิเนียมเคลือบสีขาว	เหล็กหนาไม่ต่ำกว่า 1.2 มม.	ไม้อัดยาง(บางนา) ทาสีน้ำมัน
ลูกฟัก	-	กระจกใส หนา 6 มม.	-	-
ช่องแสง	กระจกใสกันไฟ 2 ชั่วโมง.	กระจกใส หนา 6 มม.	กระจกใสกันไฟ 2 ชั่วโมง.	-
อุปกรณ์	ครบชุดตามมาตรฐานของประตูกันไฟ	ครบชุดตามมาตรฐานของบริษัทผู้ผลิต	ครบชุดตามมาตรฐานของประตูกันไฟ	ครบชุด
หมายเหตุ		ดูแบบขยายประตูอลูมิเนียม		

หมายเหตุ

1. อุปกรณ์เดยทั่วไปเป็นสเตนเลส ไม่ดำ/สี
   - กุญแจก้านบิด MORTISE LOCK สเตนเลส ชนิด 6 PIN
   - บานพับสเตนเลส หนาไม่ต่ำกว่า 2 มม. 3"X3" 4 ห้วบาน (ประตูช่องท่อ 3 ห้วบาน)
   - DOOR CLOSER ชนิดเปิดค้างได้ 2 ระดับ (ยกเว้นประตูห้องน้ำ, ห้องเก็บของ, ห้องครัว และห้องเครื่อง)
   - กลอนสเตนเลส ฝังขอบบาน สำหรับประตูบานเปิดคู่
2. ประตูบานเปิด ทุกบานติดตั้งกุญแจก้านบิด MORTISE LOCK
3. แถบยึดจับกันกระแทก ของประตูบานสิ่ง ใช้ลามิเนทสี ชนิดมีเทคเจอร์
4. อลูมิเนียมบานเลื่อนเดี่ยวทุกบาน สามารถเลื่อนสลับได้
5. ประตูและหน้าต่างห้องน้ำทุกบาน ช่องแสงเป็นกระจกฝ้า
6. ให้ติดตาแมวที่ประตูหน้าของทุก UNIT ห้กอาศัย
7. ให้ติดเหล็กกั้นตีท UNIT ห้กอาศัยชั้นล่าง
8. ให้ติดคุ้มงลวดกันแมลงให้หน้าต่างอลูมิที่ติดภายนอก ทั้งหมด
9. กระจกที่ติดภายนอกอาคาร เป็นกระจกใสสีเขียว หนา 6 มม.

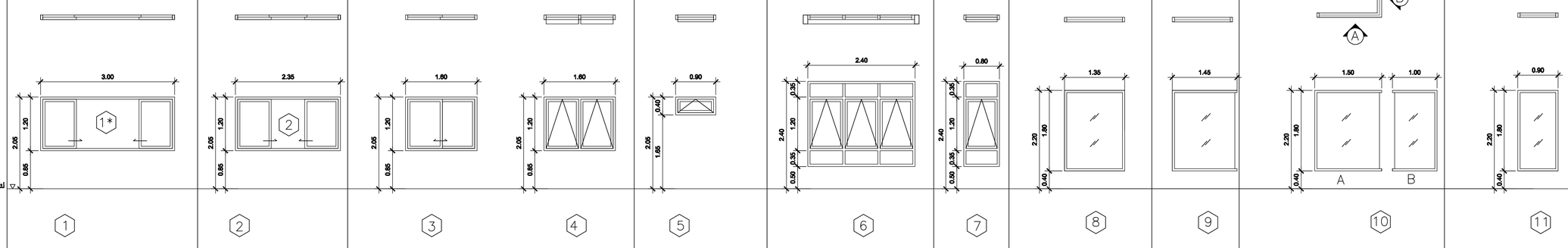

	1	2	3	4	5	6	7	8	9	10	11
ตำแหน่ง	บานเลื่อนเดี่ยว		บานเลื่อนเดี่ยว	บานกระจังคู่	บานกระจังคู่	บานกระจัง		ช่องแสงกระจกใส			
ลักษณะ	อลูมิเนียมเคลือบสีขาวขนาด 2"x4"		อลูมิเนียมเคลือบสีขาวขนาด 2"x4"	อลูมิเนียมเคลือบสีขาวขนาด 2"x4"		อลูมิเนียมเคลือบสีขาวขนาด 2"x4"		อลูมิเนียมเคลือบสีขาวขนาด 2"x4"			
วงกบ	อลูมิเนียมเคลือบสีขาว		อลูมิเนียมเคลือบสีขาว	อลูมิเนียมเคลือบสีขาว		อลูมิเนียมเคลือบสีขาว		อลูมิเนียมเคลือบสีขาว			
กรอบบาน	กระจกใส หนา 6 มม.		กระจกใส หนา 6 มม.	กระจกใส หนา 6 มม.		กระจกใส หนา 6 มม.		-			
ลูกฟัก	กระจกใส หนา 6 มม.		-	-		กระจกใส หนา 6 มม.		กระจกใส หนา 6 มม.			
ช่องแสง	ครบชุดตามมาตรฐาน		ครบชุดตามมาตรฐานของบริษัทผู้ผลิต	ครบชุดตามมาตรฐานของบริษัทผู้ผลิต		ครบชุดตามมาตรฐานของบริษัทผู้ผลิต		ครบชุดตามมาตรฐานของบริษัทผู้ผลิต			
อุปกรณ์	ดูแบบขยาย		ดูแบบขยายหน้าต่างอลูมิเนียม	ดูแบบขยายหน้าต่างอลูมิเนียม		ดูแบบขยายหน้าต่างอลูมิเนียม		ดูแบบขยายประตูอลูมิเนียม			
หมายเหตุ	-		-	-		-		-			

กรมสนับสนุนบริการสุขภาพ
กระทรวงสาธารณสุข

กองแบบแผน

โครงการ
พัฒนาและจัดทำแบบมาตรฐาน
ด้านอาคารและสภาพแวดล้อม
ปีงบประมาณ 2558

ผู้เขียนแบบ	
จิระศักดิ์ โลกมัคร	
สถาปนิก	
จิระศักดิ์ โลกมัคร ภ-สถ. 12429	
หัวหน้างานสถาปัตยกรรม	
ภูวดล พัฒนักดี ส-สถ. 1302	
วิศวกรโยธา	
ปฏิภาณ อินทร์ทอง ยธ. 10887	
หัวหน้างานวิศวกรรมโยธา	
ชำดรี ปัญญาพรวิทยา ยธ. 4939	
นักผังเมือง/นายช่างศิลป์	
วัชรินทณ์ งามสองใจ	
หัวหน้างานนักผังเมือง	
จิตรเชษฐ์ ลายแสง ว-สน. 167	
วิศวกรไฟฟ้า/นายช่างไฟฟ้า	
ทศวรรษ ศิโนนิ่ว ภฟ. 40357	
หัวหน้างานวิศวกรรมไฟฟ้า	
วรลิทธิ์ พันธุ์เกษร ลฟ. 5236	
วิศวกรเครื่องกล/นายช่างเครื่องกล	
ลรรค์ หอมดีนันท์ ภก. 34096	
หัวหน้างานวิศวกรรมเครื่องกล	
สุวิทย์ โกสินทร์ ลก. 1118	
นายช่างเครื่องกล	
จงรักษ์ เทพคร	
หัวหน้างานวิศวกรรมสิ่งแวดล้อม	
สมนึก ธรรมจีตนะศิริ ลส. 164	
ประธานโครงการ	
ประจบ สุโพธิ์ ส-สถ. 1157	
ผู้อำนวยการกองแบบแผน	
เลรี ลวยศิธรรม รย. 1626	
อธิบดีกรมพัฒนบริการสุขภาพ	

แบบมาตราจร

อาคารพักแพทย์ 20 ยูนิต

แสดงแผน

แบบขยายประตูหน้าต่าง

แบบเลขที่ 10947	แผ่นที่ A-011
	จำนวน

แก้ไขแบบ

ข้อมูลอิเล็กโทรนิค	วันที่ กันยายน 2558

แบบก่อสร้างนี้เป็นงานลิขสิทธิ์ตามพระราชบัญญัติลิขสิทธิ์
ห้ามนำไปสิ้นชื่อและพาดโดยไม่ได้รับอนุญาต

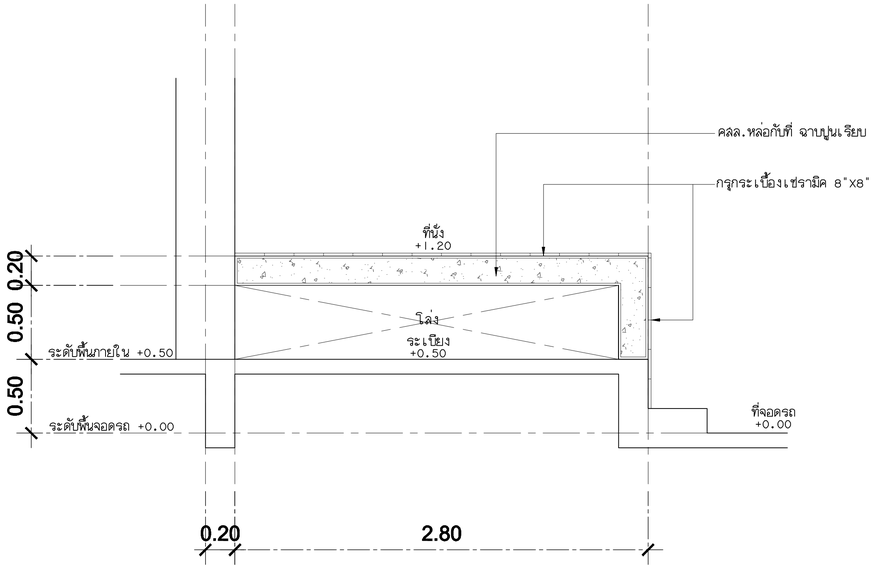

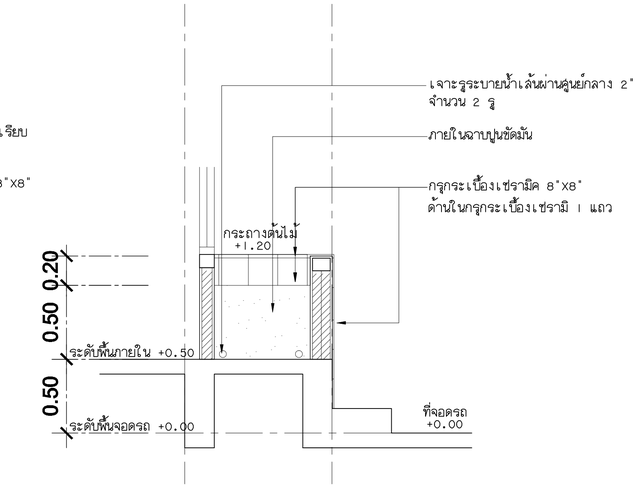

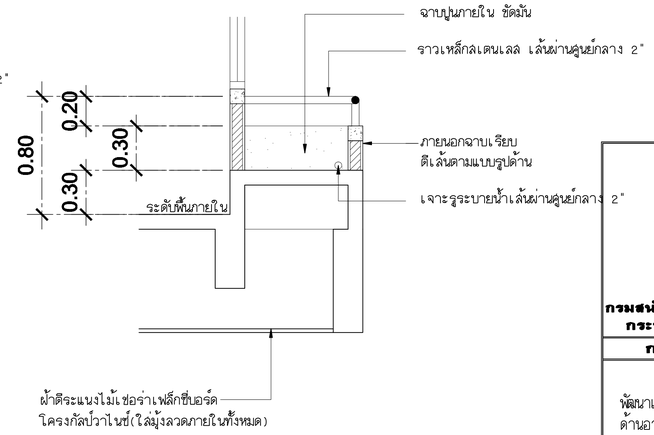

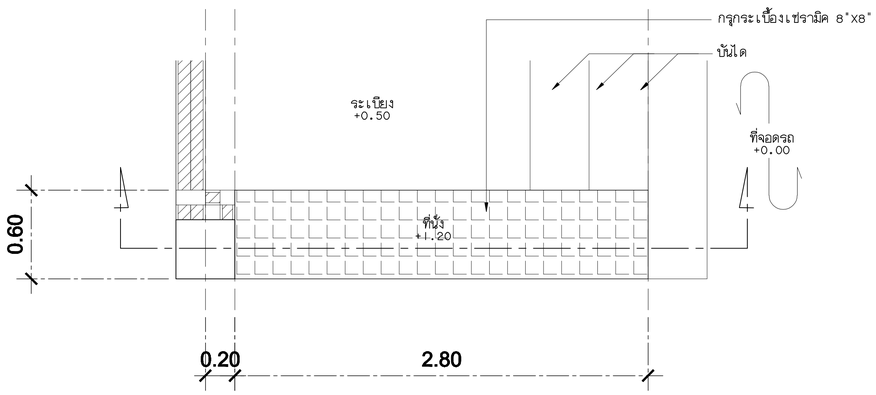

แปลนที่นั่ง

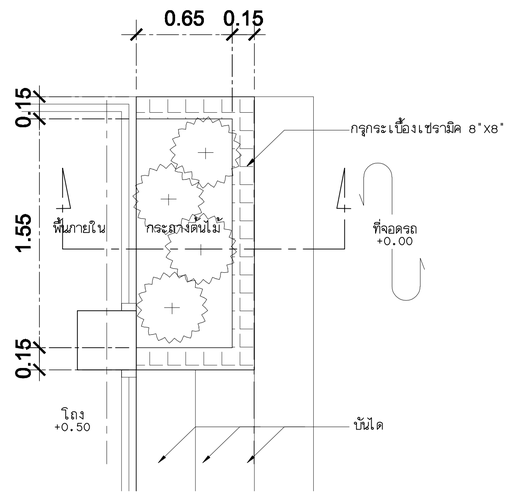

แปลนกระถางต้นไม้

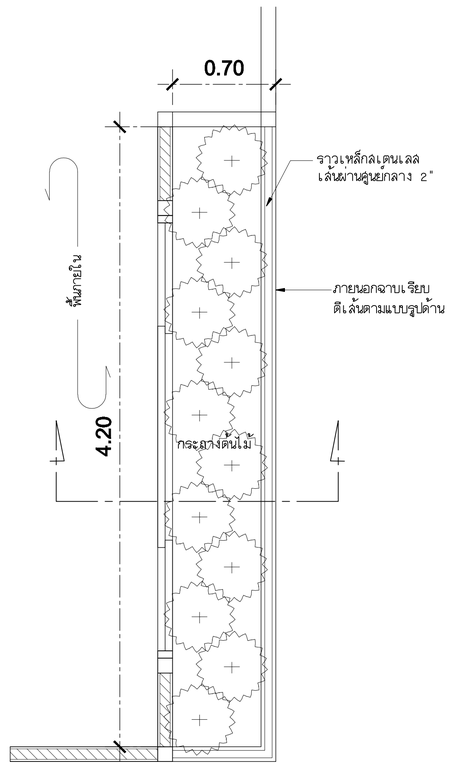

แปลนกระถางต้นไม้

แบบขยาย 1
มาตราส่วน 1 : 20

แบบขยาย 2
มาตราส่วน 1 : 20

แบบขยาย 3
มาตราส่วน 1 : 20

กรมสนับสนุนบริการสุขภาพ
กระทรวงสาธารณสุข

กองแบบแผน

โครงการ
พัฒนาและจัดทำแบบมาตรฐาน
ด้านอาคารและสภาพแวดล้อม
ปีงบประมาณ 2558

ผู้เขียนแบบ	
จิระศักดิ์ โลกมัคร	
สถาปนิก	
จิระศักดิ์ โลกมัคร ภ-สถ.12429	
หัวหน้างานสถาปัตยกรรม	
ภูวดล พัฒนักดี ส-สถ.1302	
วิศวกรโยธา	
ปฏิภาณ อินทร์ทอง สย.10887	
หัวหน้างานวิศวกรรมโยธา	
ธำศร์ บัญญาพรัทยา สย.4939	
นักสถาปนิก/นายช่างศิลป์	
วัชรินทร์ งามสองใส	
หัวหน้างานนิเทศศาสตร์	
นัครเชษฐ์ สายแสง ว-สน.167	
วิศวกรไฟฟ้า/นายช่างไฟฟ้า	
ทศวรรษ ศิโนนรัง ภฟก.40357	
หัวหน้างานวิศวกรรมไฟฟ้า	
วรลิทธิ์ พันธุ์เกษร ลฟฟ.5236	
วิศวกรเครื่องกล/นายช่างเครื่องกล	
สรรค์ หอมกลิ่นจันทร์ ภก.34096	
หัวหน้างานวิศวกรรมเครื่องกล	
สุวิทย์ โกสินทร์ ลก.1118	
นายช่างเครื่องกล	
จงรักษ์ เทพคร	
หัวหน้างานวิศวกรรมสิ่งแวดล้อม	
สมชัก ธรรมจีนะศิริ สล.164	
ประธานโครงการ	
ประจบ สุโพธิ์ ส-สถ.1157	
ผู้อำนวยการกองแบบแผน	
เสรี สวยศิริธรรม วย.1626	
อธิบดีกรมสนับสนุนบริการสุขภาพ	

แบบมาตราฐาน

อาคารพักแพทย์ 20 ยูนิต

แสดงขยายแบบ

แบบขยาย 1,2,3

แบบเลขที่ 10947	แผ่นที่ A-012
	จำนวน

แก้ไขแบบ

ชื่อโครงการจังหวัด	วันที่ กันยายน 2558

แบบก่อสร้างนี้เป็นงานลิขสิทธิ์ตามพระราชบัญญัติลิขสิทธิ์
ห้ามนำไปดัดแปลงหรือใช้ประโยชน์ก่อนได้รับอนุญาต